▲ Specify Finish
Especifíque el Acabado
Précisez le Fini

Models/Modelos/Modèles
P191102LF▲

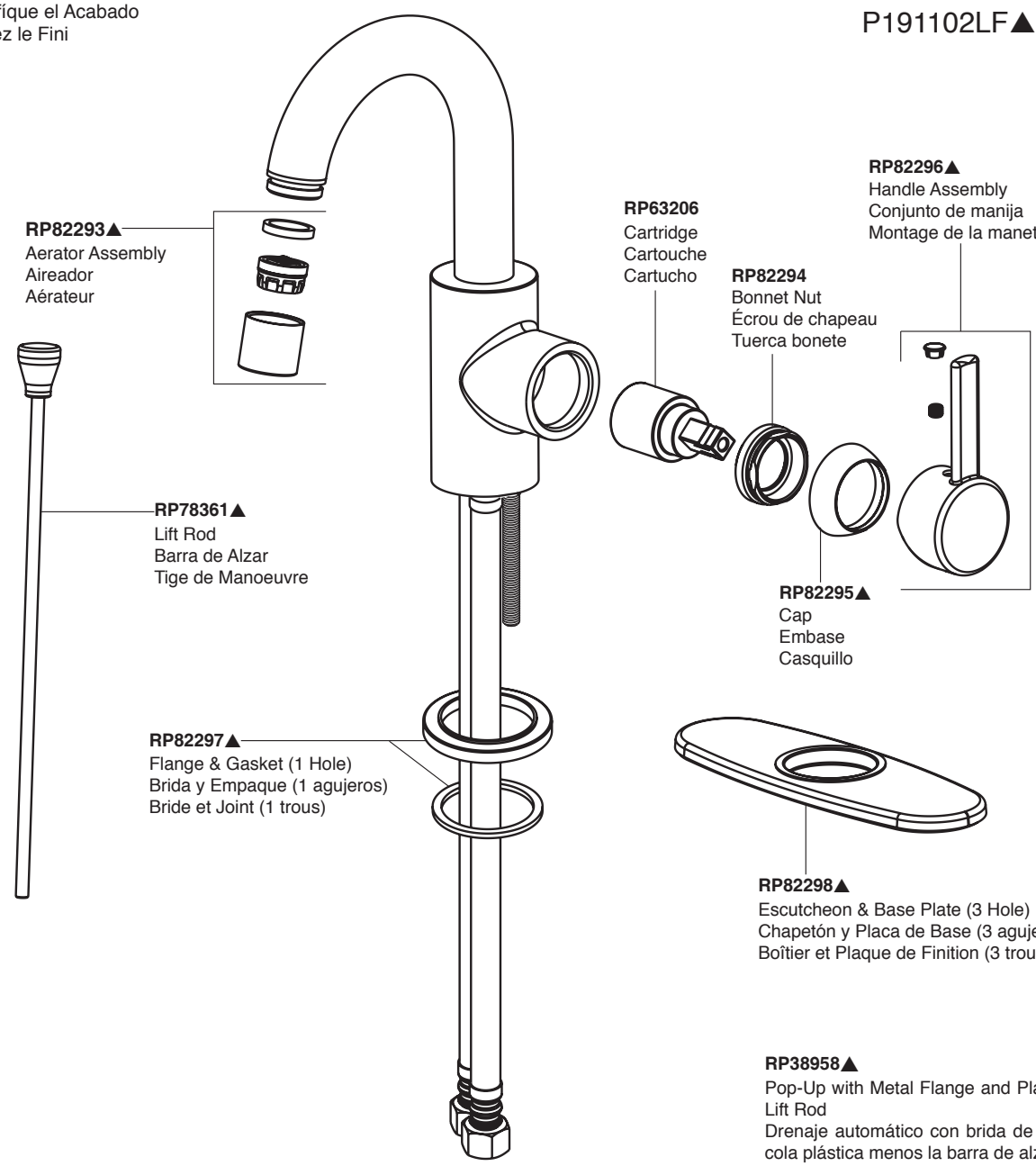
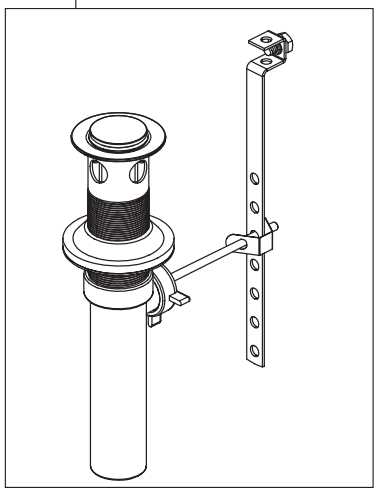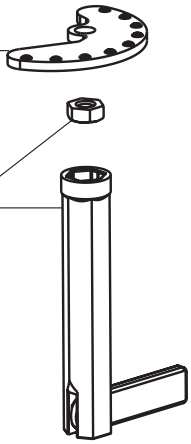
RP38958▲
Pop-Up with Metal Flange and Plastic Tail Piece Less Lift Rod
Drenaje automático con brida de metal y la pieza de cola plástica menos la barra de alzar
Renvoi mécanique avec collerette en métal et raccord droit de vidange en plastique sans la tige de manoeuvre