Operating Instructions

EMAX designs and manufactures products for safe operation. However, operators and maintenance persons are responsible for maintaining safety. All safety precautions are included to provide a guideline for minimizing the possibility of accidents and property damage while equipment is in operation.
Keep these instructions for reference.

Portable Air Compressor

Model # : HP02P010SS
UPC: 815002014005

EMAX Compressor
1000 Cass Dr., Clayton, OH 45315 USA
866.294.4153
info@emaxcompressor.com
Fax: (937) 540-1157

Contents

Model Specifications 2
Description 3
Get to know your compressor.....3
Safety Information 4
Basic Guidelines 5
Breathable Air 5
Pressurized Components 5
Personal Protective Equipment.....5
Inspection 5
Installation 5
Area 5
Electrical Safety 6
Operation 6
Safety Rules 6
Air Tool Cautions 7
Power Source Connection 8
Power Requirements 8
Grounding Instructions 8
Connect to power source 8
Getting Started 8
Assembly 8
Installing the air filter 8
Operation 8
Before operating your air compressor: ...8
General Overview 9
Installation and Location 9
Connecting to Power Source 9
Extension Cords 9
Attaching an air hose 9
Drain Valve 9
Pressure Switch 9
Adjusting the air pressure 10
Shutting off your compressor.....10
Cold Weather Starting.....10
Maintenance 10
Daily 10
Monthly 10
Storage.....10
Troubleshooting 11
Parts List 12
Schematic Drawing 13
Warranty Statement 14

Model Specifications

- Model: HP02P010SS
- Motor: 120 V ~ 60 Hz, 14.5 A
- Power: 2 HP
- Max. pressure: 125 psi
- No-load speed: 1700 rpm
- Air delivery:
  8.39 cfm @ 40 psi
  5.77 cfm @ 90 psi
- Tank size: 10 gal. (37.9 L)
- Noise: 41 dB(A)
- Weight: 85.4 lb. (38.7 kg)

Description

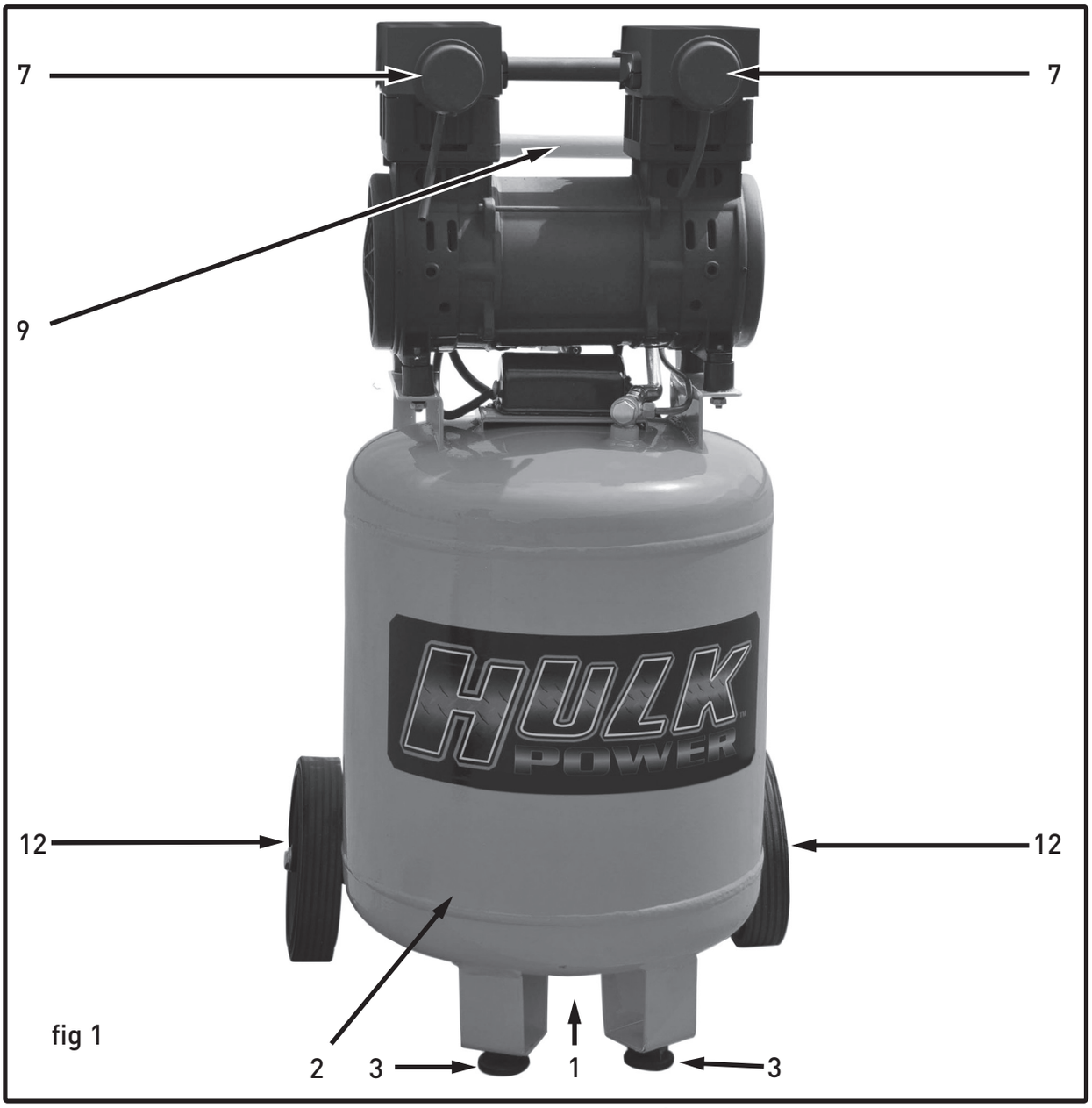

fig 1

Get to know your compressor

Please refer to fig 1, 2 and 3.

1. TANK DRAIN VALVE
   (located on bottom of tank) - The tank drain valve can be opened to allow moisture and compressed air to be released from the air tank.

⚠ WARNING ***The tank drain valve should always be opened slowly to avoid damage to equipment and possible injury.***

2. AIR TANK -
   ten gallon (37.9 liters) tank
3. RUBBER FOOT
   Reduces compressor vibration and movment.
4. SAFETY VALVE -
   The safety valve automatically relieves pressure from the air tank in the event of excessive pressure build up. Safety Valve is preset at factory. Do not attempt to make any adjustments to the safety valve. Periodically pull the ring on the safety valve end to check that it is working properly.
5. RESERVOIR AIR PRESSURE GAUGE -
   Indicates pressure of compressed air built up in the tank.
6. PRESSURE SWITCH -
   Controlled by the red-tipped power switch lever which turns the air compressor on and off. When switch lever is pulled up, compressor is turned off. When lever is moved down to the "Auto" position, the pressure switch is engaged and will start the compressor pump automatically when tank pressure is below the factory-set minimum. The pressure switch continues to monitor the pressure and turns the pump off when the pressure reaches the factory-set maximum.

NOTICE ***Always make sure that the compressor power switch is in the OFF position before performing any maintenance or plugging the compressor into a power supply.***

7. AIR FILTER -
Ensures the air being pressurized is free of

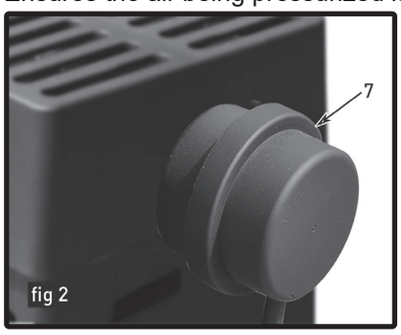

fig 2

contaminants and reduces the amount of noise the pump generates.

8. OUTPUT AIR PRESSURE GAUGE -
Shows the pressure of the air as it leaves the compressor.

Safety Information

This manual contains very important information to know and understand. This is provided for SAFETY and to PREVENT EQUIPMENT PROBLEMS. To help understand this information, observe the following:

⚠ DANGER Danger indicates an imminently hazardous situation which, if not avoided, will result in death or serious injury.

⚠ WARNING Warning indicates a potentially hazardous situation which, if not avoided, could result in death or serious injury.

⚠ CAUTION Caution indicates a potentially hazardous situation which, if not avoided, may result in minor or moderate injury.

NOTICE ***Notice indicates important information, that if not followed, may cause damage to equipment.***

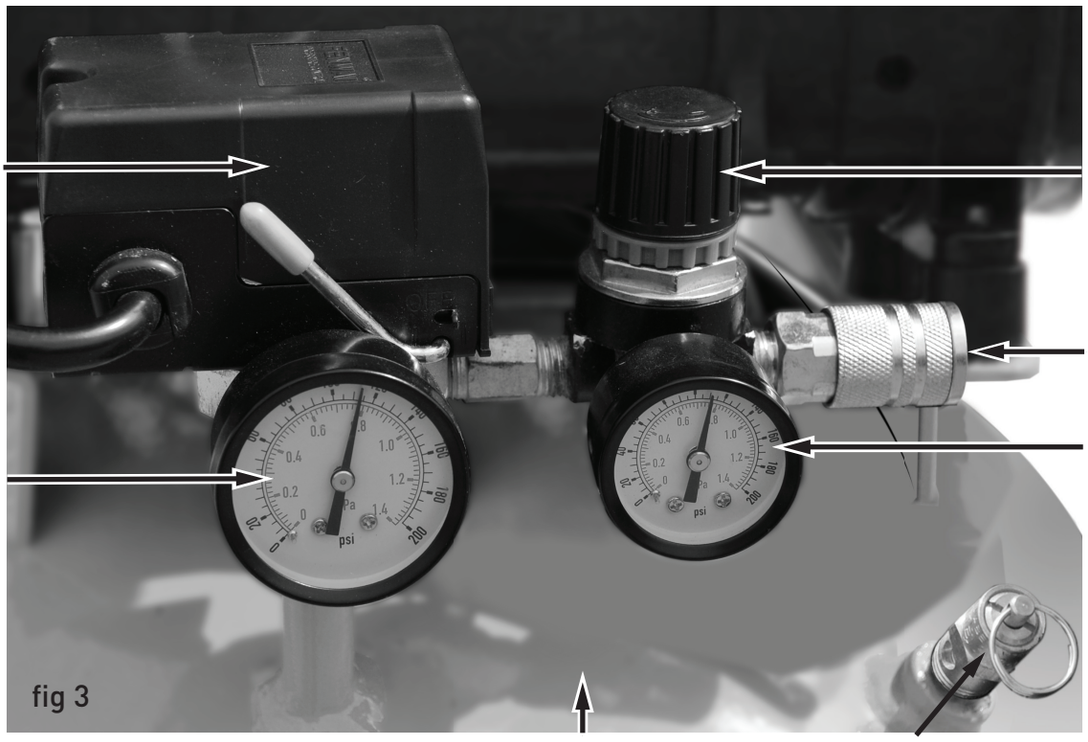

fig 3

9. HANDLE -
The handle allows for easy transport of your air compressor.

10. AIR REGULATOR -
The air regulator controls the output air pressure. Turn regulator clockwise to increase air pressure, counter-clockwise to decrease air pressure.

11. AIR COUPLER -
Convenient brass quick-disconnect air coupler allows for fast easy connection to an air hose.

12. WHEELS -
for easy transport of your air compressor.

Read all manuals included with this product carefully. Be thoroughly familiar with the controls and the proper use of the equipment.

CALIFORNIA PROPOSITION 65

⚠ WARNING ***This product or its power cord may contain chemicals known to the State of California to cause cancer and birth defects or other reproductive harm. Wash hands after handling.***

Basic Guidelines

1. Allow only trained, authorized persons who have read and understood these operating instructions to use this compressor. Failure to follow the instructions, procedures and safety precautions in this manual can result in accidents and injuries.
2. NEVER start or operate the compressor under unsafe conditions. Tag the compressor, disconnect and lock out all power to it to prevent accidental start-up until the condition is corrected.
3. Install, use and operate the compressor only in full compliance with all pertinent OSHA regulations and all applicable Federal, State & Local Codes, standards and regulations.
4. NEVER modify the compressor and/or controls in any way.
5. Keep a first aid kit in a convenient place. Seek medical assistance promptly in case of injury. Avoid infection by caring for any small cuts and burns promptly.

Breathable Air

1. NEVER use air from this compressor for breathable air except in full compliance with OSHA Standards 29 CFR 1910 and any other Federal, State or Local codes or regulations.

⚠ DANGER ***Death or serious injury can result from inhaling compressed air without using proper safety equipment. See OSHA standards on safety equipment.***

2. DO NOT use air line anti-icer systems in air lines supplying respirators or other equipment used to produce breathable air. DO NOT discharge air from these systems in unventilated or other confined areas.

Pressurized Components

1. This equipment is supplied with a ASME designed pressure vessel protected by an ASME rated relief valve. Pull the ring before each use to make sure the valve is functional. DO NOT attempt to open valve while the machine is under pressure.
2. Improper maintenance could lead to the air tank bursting or exploding.

3. Drain air tank after each use or daily to prevent moisture buildup in the air tank. Rust can weaken the air tank and cause leaks or bursting. If rust is detected, replace tank immediately.
4. Do not attempt repairs to the air tank by welding, drilling or other modifications. Such modifications may weaken the air tank and cause a hazardous condition.
5. If the air tank develops a leak, replace it immediately. Never repair, weld or make modifications to the air tank or its attachments.
6. Do not make adjustments to the factory-set pressures.
7. Never exceed attachments' manufacturer's maximum-allowable pressure rating.
8. Do not use plastic pipe or lead tin solder joints for a discharge line as the may not withstand the high heat developed during air compression.

Personal Protective Equipment

Be sure all operators and others around the compressor and its controls comply with all applicable OSHA, Federal, State and local regulations, codes and standards relating to personal protective equipment. This includes respiratory protective equipment, protection for the extremities, protective clothing, protective shields and barriers, electrical protective equipment, and personal hearing protective equipment.

1. Eye protection should be worn at all times when operating this tool. Use ANSI approved safety glasses. Everyday eyeglasses are NOT safety glasses. Dust mask, non-skid safety shoes, hard hat, or hearing protection should be used in appropriate conditions.
2. Wear proper apparel.
   Loose clothing, gloves, neckties, rings, bracelets, or other jewelry may present a potential hazard when operating this tool. Please keep all apparel clear of the tool.

Inspection

Inspect compressor prior to any use. Check for external damage that might have occurred during transit. Be careful of moving parts. Report any damage to delivery carrier immediately.

⚠ WARNING ***Do not operate unit if damaged during shipping, handling or use. Damage may result in bursting and cause injury or property damage.***

Installation

Area

1. Install compressor in a clean, dry and well-lit area. Be sure installation area can maintain a temperature range between 35° - 110° F (2° - 43° C).

⚠ CAUTION ***If ambient temperature drops below 32˚F (0° C), be sure to protect safety/relief valves and drain valves from freezing. NEVER operate compressor with temperatures below 15˚F (-9.5° C) or above 125˚F (52° C).***

2. Allow sufficient space around compressor for maintenance access and adequate airflow. Mount unit leaving a minimum of 15 inches (38 cm) of clearance.

3. Use shims to level compressor if installation area is not flat. This will avoid excessive vibration and premature pump wear.

⚠ DANGER ***DO NOT install compressor in boiler room, paint spray room, or area where sandblasting occurs. Make sure inlet air is away from exhaust fumes or other toxic, noxious or corrosive fumes or substances.***

4. If acid is used in operating environment or air is dust laden, pipe intake to outside, fresh air. Increase pipe size by one size for every 20 feet of run. Be sure to install protective hood around intake filter.

5. Insulate cold water or other low temperature pipes that pass overhead to avoid condensation dripping on compressor which could cause rust and/or motor shorting.

Electrical Safety

⚠ DANGER ***Be sure only trained and authorized personnel maintain this compressor in accordance with all applicable federal, state and local codes, standards and regulations. Follow all NEC (National Electric Code) standards especially those concerning equipment grounding conductors.***

1. Follow all NEC and local codes for electrical wiring. Allow only authorized Polar Air service person or certified electrician to install electrical components.

2. Put unit on dedicated circuit and make sure no other electrical equipment is wired into it. Failure to wire unit on independent circuit can cause circuit overload and/or imbalance in motor phasing. Install proper No Fuse Breaker (NFB) according to kW output of compressor.

3. Ensure incoming service has adequate ampere rating.

4. Ensure supply line has the same electrical characteristics (voltage, cycles and phase) as the electric motor.

5. Refer to amp load information on the specifications label and use correctly sized wiring. Be sure to consider distance between power supply and machine.

6. Install surge protection device between power supply and compressor motor.

7. Make sure to install properly sized breakers and fuses.

8. The unit must be properly grounded. DO NOT connect ground wire to air or cooling lines.

9. If the tool is equipped with three-pin plug, it should be plugged into a three-pin electrical socket. Never remove the ground pin.

10. Avoid body contact with grounded surfaces such as pipes, radiators, ranges, and refrigerators. There is an increased risk of electric shock if your body is grounded.

11. To reduce the risk of electrical shock or injury, do not expose tool to moisture.
Don't use this tool in damp or wet locations.
Keep out of rain.

12. Do not abuse cord.
Never use the cord to carry tools or pull the plug from an outlet. Keep cord away from heat, sharp edges or moving parts. Check for damage and replace damaged cords immediately before connecting to power supply. Damaged cords increase the risk of electric shock.

13. Always disconnect the tool from power source before making any adjustments, storing, servicing, or changing accessories. Such preventative safety measures reduce the risk of starting the tool accidentally.

14. Keep away from flammables.
Do not attempt to operate this tool near flammable materials or combustibles. Failure to comply may cause serious injury or death.

15. Risk of Fire or Explosion.
Do not spray flammable liquid in a confined area. Spray area must be well ventilated.
Do not smoke while spraying or spray where spark or flame is present. Keep compressors as far from spraying area as possible.

Operation

Safety Rules

1. Make sure all operators receive product training, read and understand all instructions.

⚠ WARNING ***Keep all flammable, combustible, poisonous and noxious materials away from operating area. Make sure there are no oily rags, trash, leaves, litter or other combustible materials in operating area. Keep suitable, fully charged fire extinguishers nearby when servicing and operating the compressor.***

2. NEVER allow modifications to compressor structure or controls.

3. Keep all ignition sources away from exposed electrical parts.

4. Keep all persons clear of compressor during start-up and operation.

5. NEVER operate the compressor with the fan, coupling or other guards removed.

6. DO NOT engage in horseplay with air hoses as death or serious injury may result.

7. Make sure to provide adequate ventilation while operating the compressor. If combustible substances are spilled, clean up immediately.

8. When checking or when refilling air line anti-icer systems with antifreeze compound, shut off compressor and allow it to cool. Keep sparks, flames and other ignition sources away and DO NOT permit smoking in the vicinity.

9. Stop compressor and disconnect power if a hazardous condition arises.

10. Wear snug fitting clothing and confine long hair when around compressor. Keep all body parts and clothing away from couplings, flywheel and other moving parts of the equipment.

⚠ WARNING ***Keep all persons away from the discharge opening of hoses or tools or other points of compressed air discharge. If the machine is installed in an enclosed area, be sure to vent the relief valve outside of the structure or to an unoccupied area.***

⚠ WARNING ***Always make sure main power is off before touching moving parts of compressor.***

11. Never exceed the pressure rating of any component in system.

12. Protect material and air lines from damage or puncture. Keep hose and power cable away from sharp objects, moisture, chemicals, oil, etc.

13. Check condition of hoses before each use. Do not use a damaged hose. If hose is damaged, replace immediately.

14. Read, understand and comply with all warning labels on unit.

15. Drain tank of moisture after each use. If compressor is not to be used for extended periods of time, leave tank drain valve open to allow moisture to completely drain from tank.

16. Do not tamper with Safety Valve. The Safety Valve is factory set for your model air compressor. Any user adjustments to Safety Valve will automatically void warranty.

17. Air compressors get hot while in operation. NEVER touch the motor, the discharge tubing or compressor pump while in operation.

18. The compressor turns itself on and off automatically while the pressure switch is turned on.

19. The air pressure switch is set at the factory for optimum performance of your equipment. Never attempt to bypass or remove this switch as serious damage to equipment or personal injury could result from excessive air pressure.

20. Compressed air from the unit may contain carbon monoxide. Air produced is not suitable for breathing purposes.

21. Always use a respirator when spraying paint or chemicals.

Air Tool Cautions

1. DO NOT use air tools that are rated below the maximum rating of the compressor. Select air tools, air hoses, pipes, valves, filters and other fittings accordingly. DO NOT exceed manufacturer's rated safe operating pressures for these items.

2. Make sure all hose connections are adequately secured to prevent tools or hose ends from being accidentally disconnected.

3. Remove adjusting keys or wrenches before turning the tool on. A wrench or key that is left attached to a moving part of the tool may result in personal injury.

4. Keep work area clean and well lit. Cluttered or dark work areas invite accidents.

5. Keep children away. All children should be kept away from the work area. Never let a child handle a tool without strict adult supervision.

6. Store idle tools out of the reach of children and untrained persons. Tools may be dangerous in the hands of untrained users.

7. Do not operate any tool if under the influence of alcohol or drugs. Read warning labels on prescriptions to determine if your judgment or reflexes are impaired while taking drugs. If there is any doubt, do not attempt to operate.

8. Do not force tool. Use the correct tool for your application. The correct tool will do the job better and safer at the rate for which it was designed.

9. Do not use the tool if the switch does not turn it on and off. Any tool that cannot be controlled with the switch is dangerous and must be repaired.

10. Check for damage. Check your tool regularly. If part of the tool is damaged it should be carefully inspected to make sure that it can perform its' intended function correctly. If in doubt, the part should be repaired. Refer all servicing to a qualified technician. Consult your dealer for advice.

11. Maintain tools with care. Keep tools sharp and clean. Properly maintained tools, with sharp cutting edges, are less likely to bind and are easier to control.

Total Extension Cord Length								
	Feet	Meters	Feet	Meters	Feet	Meters	Feet	Meters
Amp Rating	25	8	50	15	100	30	125	40
3-10 amp	18 ga.		16 ga.		14 ga.		14 ga.	
10.1 - 12 amp	16 ga.		16 ga.		14 ga.		14 ga.	
12.1 - 16 amp	14 ga.		12 ga.		Not Recommended			
Use only UL or CSA approved extension cords								

Power Source Connection

Power Requirements

This tool is designed to operate on a properly grounded 120 volt, 60 Hz, single phase alternating current (AC) power source fused with a 15 amp time delayed circuit breaker. It is recommended that a qualified electrician verify the ACTUAL VOLTAGE at the receptacle into which the tool will be plugged and confirm that the receptacle is properly grounded. The use of the proper circuit size can eliminate nuisance circuit breaker tripping when using your tool. Improper performance, and/or, damage to the tool will result if operated on inadequate, or excessive power.

⚠ CAUTION ***DO NOT OPERATE THIS TOOL if the ACTUAL power source voltage is less than 105 volts AC or greater than 132 volts AC.***

Grounding Instructions

In the event of an electrical malfunction or short circuit, grounding reduces the risk of electric shock. The motor of this machine is wired for 120 V single phase operation and is equipped with a 3-conductor cord and a 3-prong grounding plug to fit a grounded

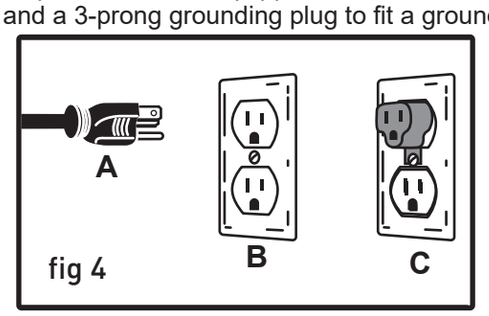

fig 4

type receptacle (B, fig 4). Do not remove the 3rd prong (grounding pin) to make it fit into an old 2-hole wall socket or extension cord. If an adaptor plug is used (C, fig 4) it must be attached to the metal screw of the receptacle.

NOTICE ***The use of an adaptor plug is illegal in some areas, including Canada. Check your local codes. If you have any doubts or if the supplied plug does not correspond to your electrical outlet, consult a qualified electrician before proceeding.***

Connect to power source

Consult a qualified electrician for proper installation of receptacle at the source of power. This tool must be grounded while in use to protect the operator from electrical shock. If you are not sure if your outlet is properly grounded, have it checked by a qualified electrician. Make sure the tool is turned OFF when connecting the power cord to a properly grounded 120 Volts, 60 Hz, single phase, 15 amp power source.

Getting Started

Unpack your compressor.
Before operating your tool, check the contents of the box to make sure you have everything you will need.
Items included in the box:

- Air Compressor
- 2 Air Filters
- 2 Wheels
- Owner's Manual

NOTICE ***Save packaging in case you need to return the compressor for servicing or repair.***

Assembly

NOTICE ***Before performing any assembly or maintenance, make sure compressor is turned off and unplugged from the power supply.***

Place compressor on level ground. It is designed to function properly at an incline of no greater than 15 degrees.

Installing the air filter

The air filters should be installed into the tops of the pump cylinder heads (as shown in fig 1, above).

1. Thread the air filter into motor head port located under the plastic shroud.
2. Carefully screw each air filter into the cylinder head by turning the air filter clockwise, hand tight.

NOTICE ***DO NOT over-tighten the air filter.***

3. Be sure the short length of flexible hose is inserted into the hole in the air filter housing. This increases the noise-reduction capabilities of your compressor.

Operation

Before operating your air compressor:

- Inspect for damage before using the air compressor, make sure the air tank is not damaged, inspect all parts for damage, and check that all pipes and hoses are firmly connected.
- Do not use the air compressor if any damage is found. If damaged, have an authorized service center inspect and test the air compressor to ensure that is working properly.

- Pull the ring on the safety valve before each use to make sure the valve is functional.
- Depending on the CFM draw of the tools being operated, your new air compressor can be used for operating paint sprayers, air tools, grease guns, airbrushes, caulking guns, abrasive blasters, tire & plastic toy inflation, spraying weed killer and insecticides, etc. Proper adjustment of the air pressure regulator is necessary for all of these operations. Refer to the air pressure specifications provided with the tool you are using.

General Overview

Installation and Location

Locate the compressor in a clean, dry and well ventilated area. The compressor should be located 12 to 18 inches (30 to 45 cm) from walls or any other obstruction which would interfere with airflow. Compressor should be located in a temperature-controlled area between 32° and 95° fahrenheit (0 ° and 35 °C). Place the compressor on a firm, level surface. The compressor is designed with heat dissipation fins which allow for proper cooling. Keep the fins (and all other parts which collect dust or dirt) clean. A clean compressor runs cooler and provides longer service. Do not place rags, containers or other material on top of the compressor.

Connecting to Power Source

This air compressor is designed to operate on a properly grounded 120 volt, 60 Hz, single phase, alternating current (AC) power source with a fused 20 amp time-delayed fuse or circuit breaker. It is recommended that a qualified electrician verify the ACTUAL VOLTAGE at the receptacle into which the unit will be plugged and confirm that the receptacle is properly fused and grounded. The use of the proper circuit size can eliminate nuisance circuit breaker tripping while operating your air compressor.

Extension Cords

- For optimum air compressor performance an extension cord should not be used unless absolutely necessary.
- If you must choose between an electrical extension cord and a longer air hose, choose the latter. It is far better for the life of the compressor. If necessary, care must be taken in selecting an extension cord appropriate for use with your specific air compressor.
- Use a heavy-gauge extension, since very thin or very long cord may cause voltage drop and result in loss of power in the compressor and overheating. Select a properly grounded extension cord which will mate directly with the power source receptacle and the air compressor power cord without the use of adapters. Make certain that the extension cord is properly wired and in good electrical condition.
- Maximum length of extension cord should be 50 feet (15 meters). Minimum wire size of extension cord should be 12 gauge.

Attaching an air hose

Your air compressor is supplied with a 1/4" push-connect air coupler (fig 6). With a factory installed air coupler, your compressor is ready to accept air hoses equipped with 1/4" male air connectors (fig 4).

NOTICE ***Use only air hoses rated for use with 125 psi air pressure or higher.***

To install any air hose equipped with a 1/4" male connector (fig 5):

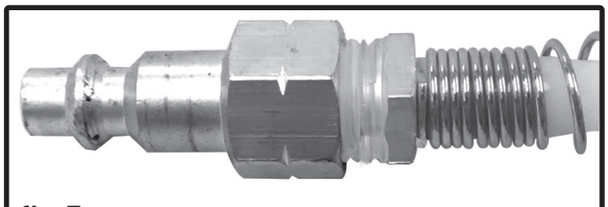

fig 5

1. Simply push the "connector" or "plug" into the fitting (fig 6) and it automatically engages.

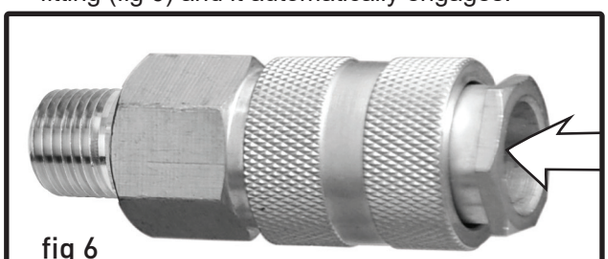

fig 6

2. Verify that air hose is securely connected to air coupler by pulling on the air hose.

Drain Valve

1. Make sure the tank drainage valve is closed (fig 7.0) and not in the open position (fig 7.1).

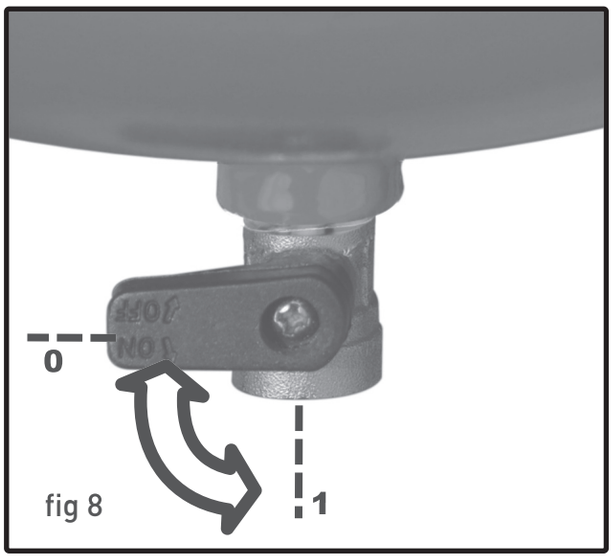

fig 8

Pressure Switch

2. Check that the pressure switch is pointed to the OFF position (fig 8.0).
3. Ensure that the power supply you are going to use is operating normally.

4. Insert the power supply cord into the power supply socket.
5. Turn the pressure switch on, moving the lever to the AUTO position (fig 8.1).

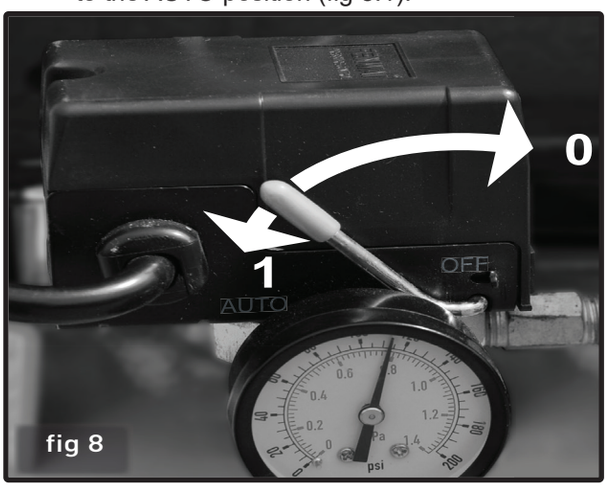

fig 8

6. On the reservoir pressure gauge, you can watch pressure build in the tank until the pump stops at the factory-set pressure, about 115 to 125 psi.
7. This first time running your compressor and periodically thereafter, check for air leaks. If the gauge indicates pressure is going down in the tank or you hear leakage, you could apply soapy water to all joints in the air transport piping. Tighten these joints if bubbles form.

Adjusting the air pressure

Your air compressor is supplied with an air pressure regulator. This regulator adjusts the air pressure supplied to the hose.

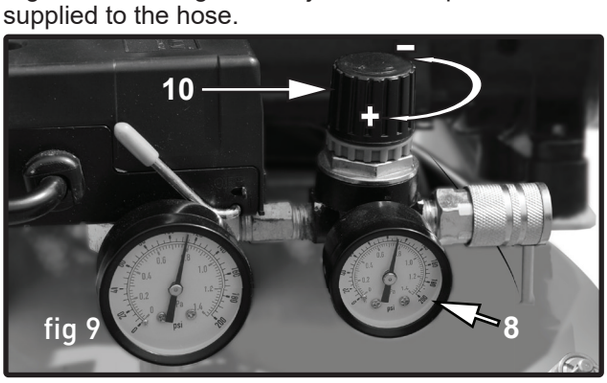

fig 9

- To increase air pressure, turn air regulator knob (fig 9.10) clockwise.
- To decrease air pressure, turn air regulator knob counterclockwise.
- Use the outlet pressure gauge (fig 9.8) to see the resulting pressure.

Shutting off your compressor

1. Move the pressure switch clockwise to the OFF position (fig 8.0).
2. Unplug the compressor from the electical power.
3. If not draining the tank, reduce tank pressure through the air hose.
4. Drain the tank by slowly opening the drain valve (fig 7.1). Place a catch basin under the valve to protect the surface from water damage.

Cold Weather Starting

Temperatures below freezing (32 °F / 0 °C) cause the metal parts of your air compressor to contract and that makes starting more difficult. To assist the air compressor in starting in cold weather, follow these tips:

1. Try to keep the air compressor stored in temperatures above 32 °F (0 °C).
2. Open the air tank drain valve and release all air pressure from the air tank before attempting to start in cold weather. (After air is released from air tank, close drain valve.)
3. Pull the ring on the safety valve before each use to make sure the valve is functional.
4. Plug the air compressor directly into a 120 volt electrical outlet. Do not use an extension cord when starting your air compressor in cold weather.

Maintenance

Daily

- Before each use,
  1. check for any unusual noise or vibration.
  2. be sure all nuts and bolts are tight.
- After each use, drain condensation from the air tank.

Monthly

- Inspect air system for leaks by applying soapy water to all joints. Tighten these joints if leaks are discovered.

Storage

When storing your compressor:

1. Be sure the unit is turned OFF.
2. Unplug it from power source.
3. Rotate the regulator to set the outlet pressure to zero.
4. Release air pressure from all hoses and air tank(s).
5. Drain all moisture from air tank(s).
6. Fully close drain valve(s).
7. Protect electrical cord and air hoses from damage (such as being stepped on or driven over). Wrap all cords and hoses loosely around the (cooled) air compressor.
8. Place air compressor in a cool, dry, safe, and indoor location.

Troubleshooting

Always inspect the compressor before use, and make sure it is in good working condition. Make sure all air vents are clear. Check the power cable to make sure it is intact and free from cracks, bare wires etc. Avoid using solvents when cleaning plastic parts, most plastics are susceptible to damage from the various types of commercial solvents.

Trouble	Possible Cause	Corrective Action
Compressor will not start	1. Blown fuse or circuit breaker tripped	1. Replace or reset fuse/circuit breaker
	2. Loose electrical connections	2. Check wiring connnections
Low pressure	1. Restricted air filter	1. Replace air filter
	2. Defective check valve	2. Replace check valve
	3. Air leak in safety valve	3. Check valve by pulling on ring. If condition persists, replace valve
Safety valve releases	Defective pressure switch	Replace pressure switch
Pressure in tank falls	1. Air leaks at joints	1. Allow the compressor to build pressure in the tank, to the max pressure if possible. Spray or brush soapy water on all air connections and look for bubbles. Tighten leaky connections. Do not over-tighten. 2. If the problem continues, contact customer support for further advice.
Unloader valve leaks when pump is not running	Unloader valve seal defective	Allow air in the air tank out until all pressure is released. Remove the unloader valve plug and clean the valve seal. If damaged, replace seal and re-install.
Compressor stopped and will not re-start	1. Thermal overload protector has engaged due to motor overheating	1. Check that the main supplied voltage corresponds to the compressor specifications. An inadequate extension cord (too thin or too long) can cause the motor to overheat due to voltage drop. Excessive use (over 1 hour continuous) can cause motor overheating. Allow the motor to cool down.
	2. Motor windings burn-out	Contact customer support
Motor does not start and makes a humming sound	Capacitor burn-out	Contact customer support
Motor does not start or starts slowly	Low voltage electrical supply to motor	Check that the main supplied voltage corresponds to the compressor specifications. An inadequate extension cord (too thin or too long) can cause the motor to overheat due to voltage drop. Check power quality at outlet
Compressor runs noisily and metallic sounds are heard Compressor will not come to max pressure	Head gasket or reed valve damaged.	Stop the compressor and contact customer support
Compressor doesn't provide as much air as when new and/or cuts off after a much shorter time period.	1. Tank has reduced capacity due to water retention 2. Pressure switch is out of adjustment	1. Open drain valve to release water 2. Contact customer support
Pump unit does not stop when the tank reaches maximum working pressure.	Defective or pressure switch out of adjustment	Stop the compressor immediately (risk of explosion) and contact customer support

Parts List

No.	Description	Qty.
1	Filter cover	2
2	Filter element	2
3	Filter base	2
4	O-ring	4
5	Gasket	12
6	Joint pipe	2
7	Bolt	12
8	Cylinder head	2
9	Rubber mat	2
10	Screw	2
11	Locking block	2
12	Valve plate	2
13	Valve disc	2
14	Valve plate	2
15	Squash	2
16	Screw	2
17	O-ring	2
18	Cylinder	2
19	Screw	2
20	Pressure plate	2
21	Piston ring	2
22	Connecting rod	2
23	Bearing	2
24	Hex socket head screw	2
25	Crankcase	2
26	Bushing	1
27	Capacitor	1
28	Bolt	4
29	Spring washer	4
30	Protective cover	2
31	Self-tapping screw	4
32	Fan	2
33	Outside spring	2
34	Crank throw	2
35	Stator	1
36	Rotor	1
37	Bearing	2
38	Outside spring	2

No.	Description	Qty.
39	Pad	2
40	Plastic head cover	2
41	Capacitor cover	1
42	Hand grip	1
43	Elbow	1
44	Handle	1
45	Tube	1
46	Lock ring	2
47	Nut	1
48	Pressure switch	1
49	Nut	1
50	Cable clamp	2
51	Power cord	1
52	Pressure gauge	1
53	Nut	1
54	Pressure gauge	1
55	Pressure valve	1
56	1/4” quick-connect coupler	1
57	Axle bolt	2
58	Wheel	2
59	Washer	2
60	Nut	2
61	Washer	2
62	Foot pad	2
63	Bolt	2
64	Drain valve	1
65	Check valve	1
66	Safety valve	1
67	Shock pad	4
68	Nut	4
69	Bolt	2
70	Air tank	1
71	Release tube	2
72	Bolt	2
73	Washer	2
74	Head cover clamp	2
75	Head cover screw	4

Schematic Drawing

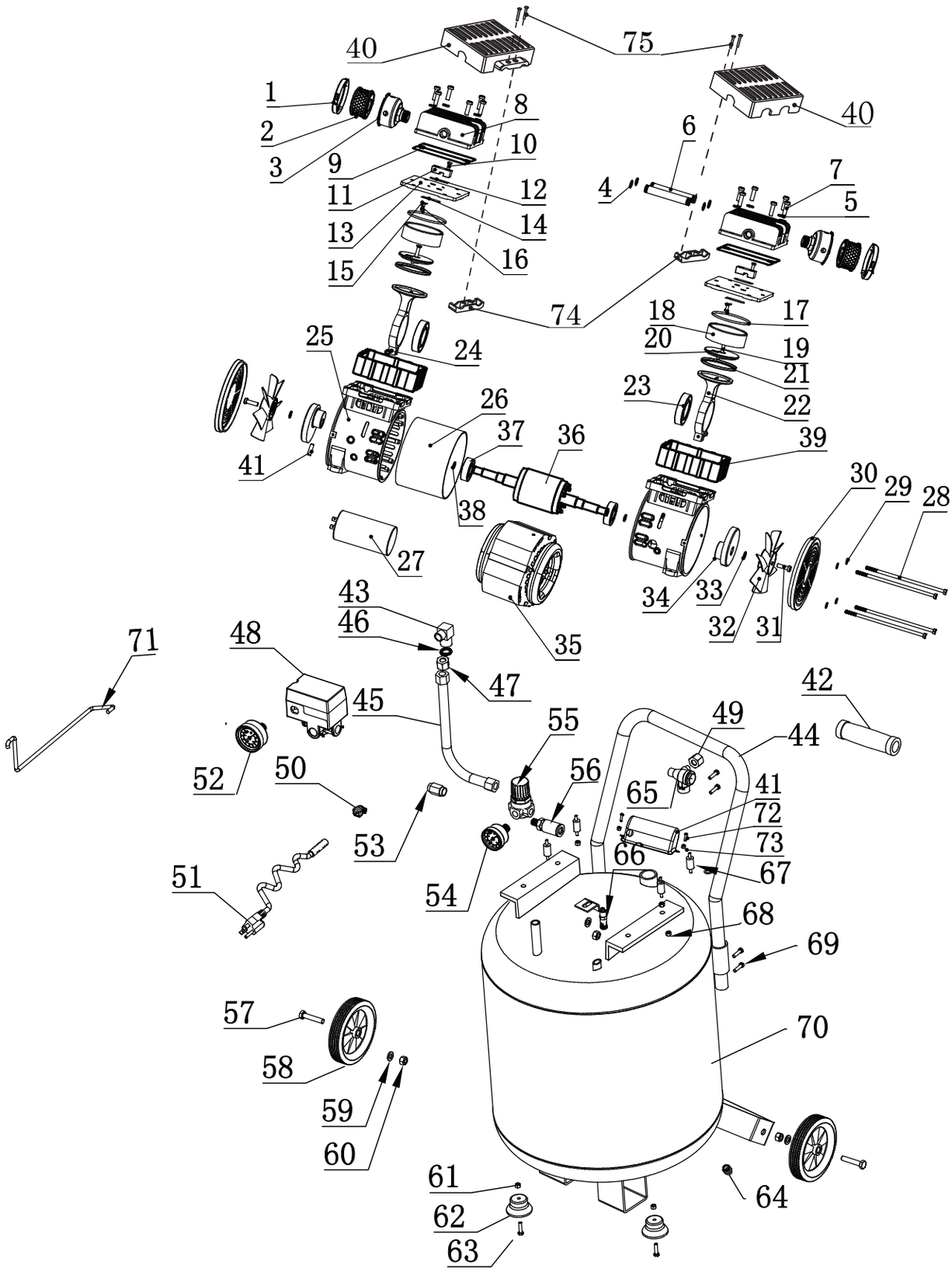

Warranty Statement

HULK makes every effort to ensure that this product meets high quality and durability standards. HULK warrants to the original retail consumer a 2-year limited warranty as of the date the product was purchased at retail and that each product is free from defects in materials. Warranty does not apply to defects due directly or indirectly to misuse, abuse, negligence or accidents, repairs or alterations and lack of maintenance. HULK shall not be liable for death, injuries to persons or property or for incidental, special or consequential damages arising from the use of our products. To take advantage of this warranty, the manufacturer part must be returned for examination by the retailer. Shipping and handling charges may apply. If a defect is found, HULK will either repair or replace the product.

Mode d'emploi

EMAX conçoit et fabrique des produits pour un fonctionnement sécuritaire. Cependant, les opérateurs et les personnes chargées de l'entretien sont responsables du maintien de la sécurité. Toutes les précautions de sécurité sont incluses pour fournir une ligne directrice pour minimiser la possibilité d'accidents et de dommages matériels pendant l'utilisation du matériel.

Gardez ces instructions comme référence.

Compresseur à air portatif

Modèle No. : HP02P010SS

CUP : 815002014005

EMAX Compressor
1000 Cass Dr., Clayton, OH 45315 USA
866.294.4153
info@emaxcompressor.com
Télécopieur : (937) 540-1157

Table des matières

Spécifications du modèle 16
Description 17
Apprenez à connaître votre compresseur 17
Informations de sécurité 18
Lignes directrices de base 19
Air respirable 19
Composants sous pression 19
Équipement de protection individuelle 19
Inspection 20
Installation 20
Zone 20
Sécurité électrique 20
Opération 21
Règles de sécurité.....21
Précautions sur l'outil pneumatique 22
Alimentation de la source 22
Exigences d'alimentation 22
Instructions de mise à la terre 23
Raccordement à la source d'alimentation 23
Mise en route 23
Assemblage 23
Installation du filtre à air 23
Fonctionnement 23
Avant d'utiliser votre compresseur d'air: 23
Présentation générale 23
Installation et localisation 23
Raccordement à la source d'alimentation 24
Cordons d'extension.....24
Fixation d'un tuyau d'air.....24
Soupape de vidange 24
Interrupteur de pression 24
Réglage de la pression d'air 25
Arrêt de votre compresseur 25
Démarrage par temps froid.....25
Entretien 25
Quotidiennement 25
Mensuel 25
Entreposage 25
Dépannage 25
Liste de pièces 28
Dessin schématique 29
Déclaration de garantie 30

Spécifications du modèle

- Modèle: HP02P010SS
- Moteur: 120V ~ 60Hz, 14,5 Ampères
- Alimentation: 2 CV
- Max. pression: 125 PSI (lb/po²)
- Vitesse sans charge: 1700 tr / min
- Livraison d'air: 40 PSI (lb/po²): 8,39 pi³/min
  90 PSI(lb/po²): 5,77 pi³/min
- Taille du réservoir: 10 gal. (37,9 L)
- Bruit: 41 dBA
- Poids: 85,4 lb (38,7 kg)

Description

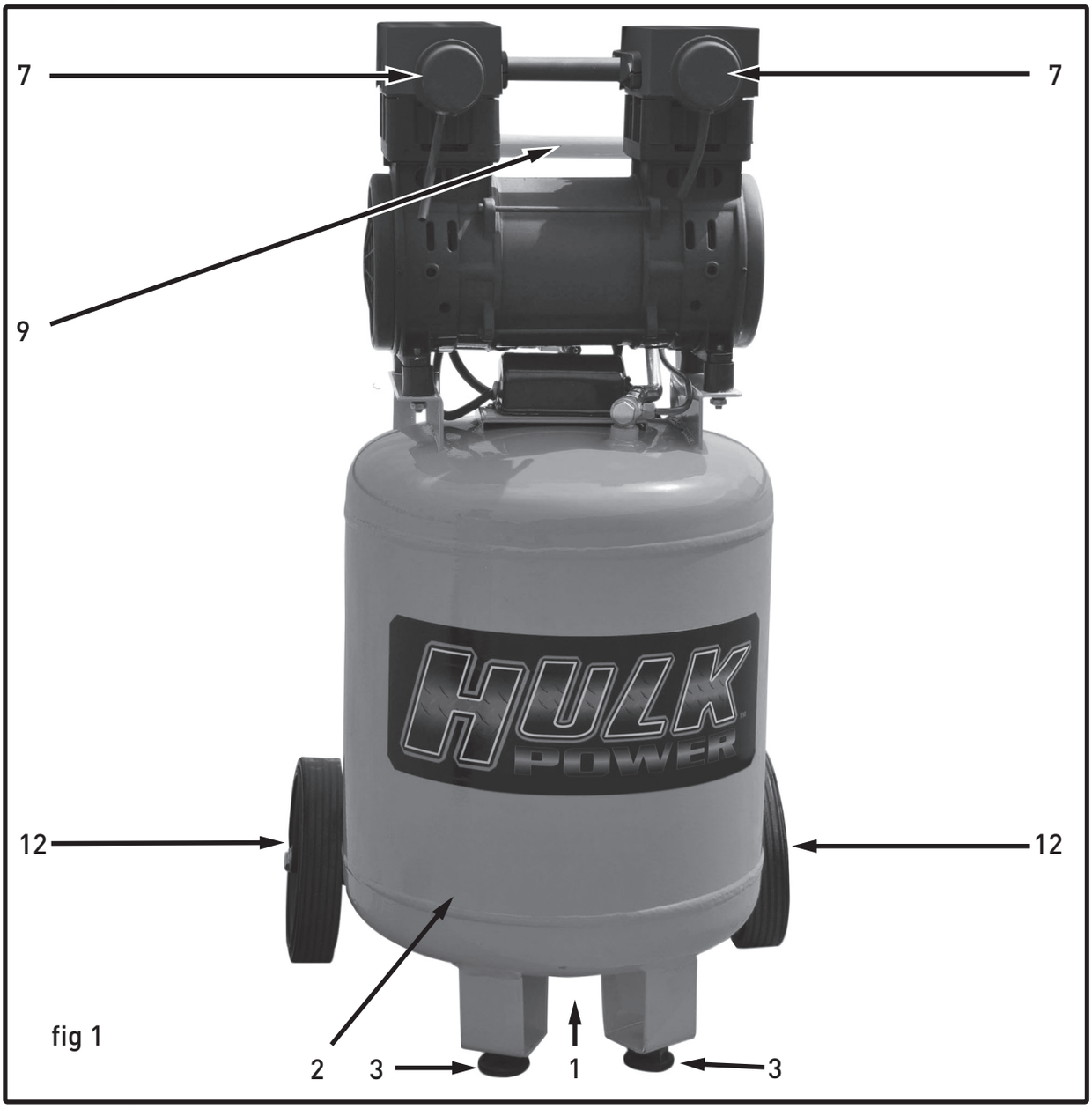

fig 1

Apprenez à connaître votre compresseur

Veuillez vous reporter à la figure 1.

1. SOUPAPE DE DRAINAGE
   (située au bas du réservoir) - La soupape de vidange du réservoir peut être ouverte pour permettre l'évacuation des résidus d'eau, d'humidité et d'air comprimé dans le réservoir d'air.

⚠ ATTENTION ***La soupape de vidange du réservoir doit toujours être ouverte lentement pour éviter d'endommager l'équipement et des blessures éventuelles.***

2. RÉSERVOIR -
   réservoir de deux gallons (7.6 litres)
3. PATTES DE CAOUTCHOUC-
   réduit les vibrations et les mouvements du compresseur.
4. SOUPAPE DE SÉCURITÉ -
   La soupape de sécurité dégage automatiquement la pression du réservoir d'air en cas de compression excessive. La soupape de sécurité est préréglée en usine. N'essayez pas d'effectuer des réglages sur la soupape de sécurité. Retirez périodiquement la bague de l'extrémité de la soupape de sécurité pour vérifier qu'elle fonctionne correctement.
5. JAUGE DE PRESSION D'AIR DU RÉSERVOIR -
   Indique la pression de l'air comprimé accumulé dans le réservoir.
6. INTERRUPTEUR DE PRESSION -
   Contrôlé par le levier de l'interrupteur d'alimentation à pointe rouge qui allume et éteint le compresseur d'air. Lorsque le petit bras du levier est enfoncé, le compresseur est éteint. Lorsque le levier est déplacé vers la position "Auto", le pressostat est enclenché et démarre automatiquement la pompe du compresseur lorsque la pression du réservoir est inférieure au réglage minimum d'usine. Le pressostat continue de surveiller la pression et éteint la

pompe lorsque la pression atteint le maximum du réglage d'usine.

AVIS ***Assurez-vous toujours que l'interrupteur d'alimentation du compresseur est en position OFF avant d'effectuer toute maintenance ou de brancher le compresseur dans une alimentation électrique.***

7. FILTRE À AIR –

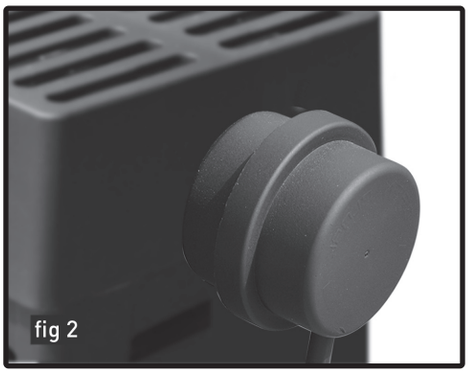
fig 2

Assurez-vous que l'air pressurisé est exempt de contaminants et réduit la quantité de bruit généré par la pompe.

8. JAUGE DE PRESSION D'AIR DE SORTIE -
Indique la pression de l'air lorsqu'elle quitte le compresseur.

10. RÉGULATEUR D'AIR -
Le régulateur d'air contrôle la pression d'air de sortie. Tournez le régulateur dans le sens des aiguilles d'une montre pour augmenter la pression d'air, dans le sens inverse des aiguilles d'une montre pour diminuer la pression d'air

11. RÉCUPÉRATEUR D'AIR -
Le raccord rapide en laiton permet une connexion rapide et facile à un tuyau d'air.

Informations de sécurité

Ce manuel contient des informations très importantes pour connaître et comprendre votre compresseur. Ceci est prévu pour la SÉCURITÉ et pour ÉVITER LES PROBLÈMES D'ÉQUIPEMENT. Pour aider à comprendre cette information, conservez ce qui suit:

⚠ DANGER Danger indique une situation dangereuse imminente qui, si elle n'est pas évitée, entraînera la mort ou des blessures graves.

⚠ ATTENTION Attention indique une situation potentiellement dangereuse qui, si elle n'est pas évitée, pourrait entraîner la mort ou des blessures graves.

⚠ AVERTISSEMENT L'Avertissement indique une situation potentiellement dangereuse qui, si elle n'est pas évitée, peut entraîner des blessures mineures ou modérées.

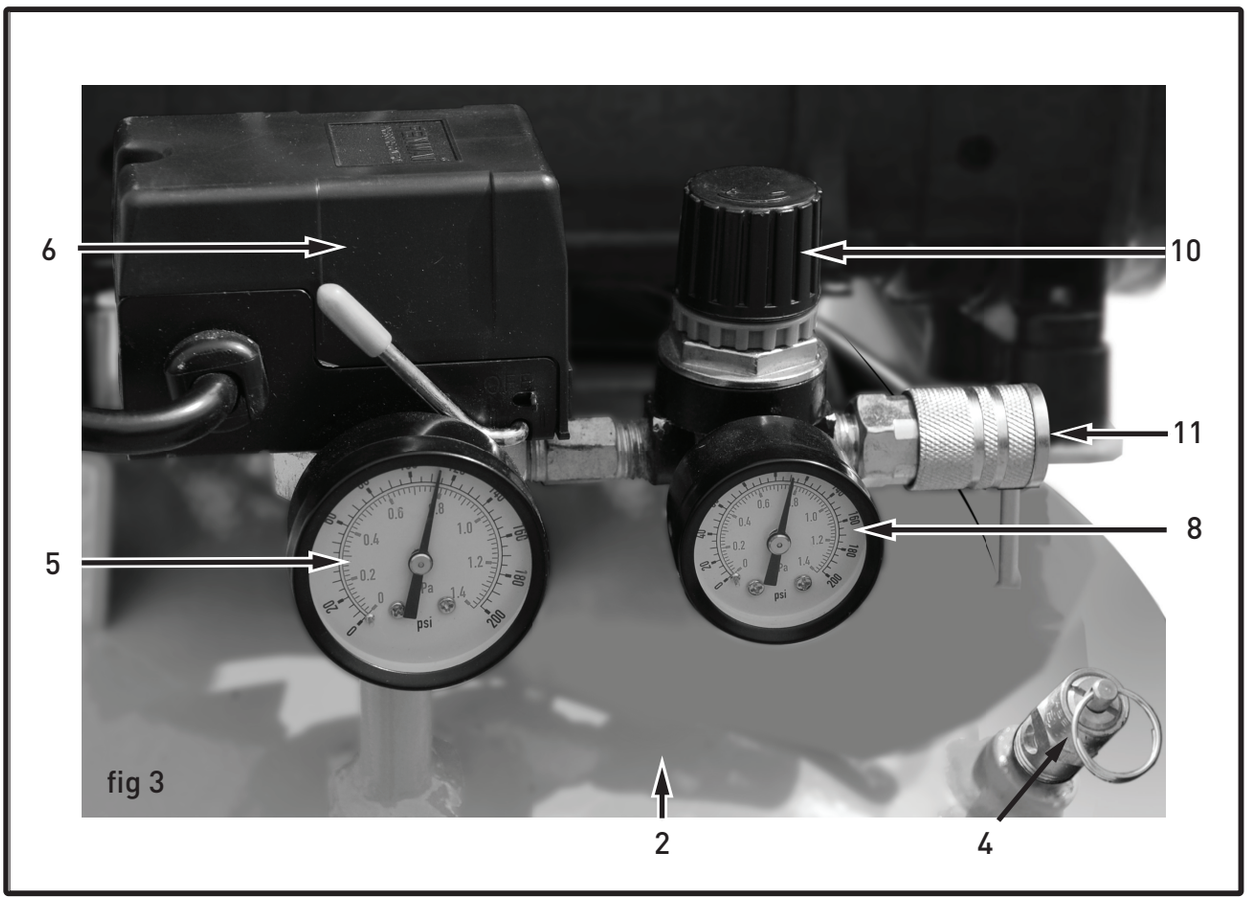

fig 3

9. POIGNÉE -
Une poignée pratique et souple en caoutchouc permet un transport facile de votre compresseur d'air.

AVIS L'avis indique des informations importantes, que si elles ne sont pas suivies, peuvent causer des dommages aux équipements.

Lisez attentivement tous les manuels inclus avec ce produit. Soyez familiarisé avec les contrôles et l'utilisation correcte de l'équipement.

PROPOSITION DE CALIFORNIE 65

⚠ AVERTISSEMENT ***Ce produit ou son cordon d'alimentation peut contenir des produits chimiques connus de l'État de Californie pour causer des cancers et des anomalies congénitales ou d'autres dommages à la reproduction. Se laver les mains après la manipulation.***

Lignes directrices de base

1. Autoriser uniquement les personnes formées et autorisées qui ont lu et compris ces instructions d'utilisation pour utiliser ce compresseur. Le non-respect des instructions, procédures et consignes de sécurité de ce manuel peut entraîner des accidents et des blessures.
2. NE JAMAIS démarrer ou utiliser le compresseur dans des conditions dangereuses. Marquez le compresseur, déconnectez-le et verrouillez-le pour éviter tout démarrage accidentel jusqu'à ce que la condition soit corrigée.
3. Installez, utilisez et opérez le compresseur uniquement conformément à toutes les réglementations pertinentes de l'OSHA et à tous les codes, normes et réglementations fédérales, étatiques et locales applicables.
4. NE JAMAIS modifier le compresseur et/ou les contrôles de quelque manière que ce soit.
5. Conservez une trousse de premiers soins dans un endroit approprié. Consulter une assistance médicale rapidement en cas de blessure. Évitez les infections en prenant soin de petites coupures et de brûlures rapidement.

Air respirable

1. NE JAMAIS utiliser de l'air de ce compresseur pour respirer l'air, sauf en conformité avec les normes OSHA 29 CFR 1910 et tout autre code ou règlement fédéral, public ou local.

⚠ DANGER ***Des blessures graves ou la mort peut résulter de l'inhalation d'air comprimé sans utiliser d'équipement de sécurité approprié. Voir les normes OSHA sur les équipements de sécurité.***

2. N'UTILISEZ PAS les systèmes antigivre de la ligne d'air dans les conduites d'air fournissant des respirateurs ou d'autres équipements utilisés pour produire de l'air respirable. NE PAS décharger l'air de ces systèmes dans des zones non ventilées ou autres

Composants sous pression

1. Cet équipement est fourni avec un récipient sous pression conçue ASME protégé par une soupape de décharge nominale ASME. Tirez l'anneau avant chaque utilisation pour vous assurer que la soupape est fonctionnelle. N'essayez PAS d'ouvrir la soupape lorsque la machine est sous pression.
2. Une mauvaise maintenance pourrait entraîner l'éclatement ou l'explosion du réservoir d'air.

3. Vidanger le réservoir d'air après chaque utilisation ou quotidiennement pour éviter l'accumulation d'humidité dans le réservoir d'air. La rouille peut affaiblir le réservoir d'air et provoquer des fuites ou des éclats. Si la rouille est détectée, remplacez le réservoir immédiatement.
4. N'essayez pas de réparer le réservoir d'air par soudure, forage ou autres modifications. De telles modifications peuvent affaiblir le réservoir d'air et causer des conditions dangereuses.
5. Si le réservoir d'air développe une fuite, remplacez-le immédiatement. Ne jamais réparer, souder ou apporter des modifications au réservoir d'air ou à ses pièces jointes.
6. Ne modifiez pas les pressions réglées en usine.
7. Ne dépassez jamais la pression maximale admissible du fabricant.
8. N'utilisez pas de tuyaux en plastique ou de soudure en plomb pour une ligne d'air, car il risque de ne pas résister à la chaleur élevée développée lors de la compression de l'air.

Équipement de protection individuelle

Assurez-vous que tous les opérateurs et autres personnes autour du compresseur et de ses commandes sont conformes à toutes les réglementations, codes et normes OSHA, fédéraux, provinciaux et locaux applicables aux équipements de protection individuelle. Cela comprend un équipement de protection respiratoire, une protection pour les extrémités, des vêtements de protection, des boucliers de protection et des barrières, un équipement de protection électrique et un équipement de protection auditive personnel.

1. Une protection des yeux doit être portée en tout temps lors de l'utilisation de cet outil. Utilisez des lunettes de sécurité homologuées ANSI. Les lunettes de tous les jours ne sont PAS des lunettes de sécurité. Le masque anti-poussière, les chaussures de sécurité antidérapantes, le casque ou la protection auditive doivent être utilisés dans des conditions appropriées.

2. Portez un vêtement approprié. Des vêtements, des gants, des cravates, des anneaux, des bracelets ou d'autres bijoux en vrac peuvent présenter un risque potentiel lors de l'utilisation de cet outil. Gardez tous les vêtements indépendants de l'outil.

Inspection

Inspectez le compresseur avant toute utilisation. Vérifiez les dommages externes qui pourraient avoir eu lieu pendant le transport. Faites attention aux pièces mobiles. Signaler immédiatement tout dommage au transporteur.

⚠ ATTENTION ***Ne faites pas fonctionner l'appareil s'il est endommagé lors de l'expédition, de la manipulation ou de l'utilisation. Les dommages peuvent entraîner un éclatement et causer des blessures ou des dommages matériels.***

Installation

Zone

1. Installez le compresseur dans un endroit propre, sec et bien éclairé. Assurez-vous que la zone d'installation peut maintenir une plage de température entre 35° et 110° F (2° - 43°C).

⚠ AVERTISSEMENT ***Si la température ambiante descend en dessous de 32 ° F (0°C), veillez à protéger les soupapes de sécurité / détendeur et les soupapes de vidange du gel. NE JAMAIS utiliser le compresseur avec des températures inférieures à 15° F (-9.5° C) ou supérieures à 125° F (52° C).***

2. Permettre un espace suffisant autour du compresseur pour un accès à la maintenance et un débit d'air adéquat. Pour les unités installées en permanence, laissez un minimum de 15 pouces (38 cm) de dégagement.

3. Utilisez des cales pour niveler le compresseur si la zone d'installation n'est pas à niveau. Cela évitera les vibrations excessives et l'usure prématurée de la pompe.

⚠ DANGER ***NE PAS installer de compresseur dans la salle de chaudière, la salle de peinture ou la zone où le sablage se produit. Assurez-vous que l'air d'entrée est éloigné des fumées d'échappement ou d'autres fumées ou substances toxiques, nocives ou corrosives.***

4. Si de l'acide est utilisé dans l'environnement d'exploitation ou que l'air est chargé de poussière, prenez l'apport d'air de l'extérieur ou il y a de l'air frais. Augmenter la taille des tuyaux d'un grade pour chaque 20 pied de course. Assurez-vous d'installer un capot de protection autour du filtre d'admission.

5. Isoler les tuyaux d'eau froide ou tous autres tuyaux à basse température qui passent au dessus pour éviter que la condensation ne dégoutte sur le compresseur, ce qui pourrait provoquer de la rouille et/ou un court-circuit du moteur.

Sécurité électrique

⚠ DANGER ***Assurez-vous que seul le personnel formé et autorisé maintient ce compresseur conformément à tous les codes, normes et règlements fédéraux, provinciaux et locaux applicables. Suivez toutes les normes NEC (National Electric Code), en particulier celles relatives aux conducteurs de mise à la terre de l'équipement.***

1. Suivez tous les codes NEC et locaux pour le câblage électrique. Autoriser uniquement le technicien agréé Polar Air ou un électricien certifié à installer des composants électriques.

2. Placez l'appareil sur un circuit dédié et assurez-vous qu'aucun autre équipement électrique ne soit connecté à celui-ci. Le défaut de câblage sur un circuit indépendant peut provoquer une surcharge et/ou un déséquilibre du circuit dans le démarrage du moteur. Installez sur un disjoncteur sans fusible (NFB) en fonction du kW de sortie du compresseur.

3. Assurez-vous que le service entrant possède un ampérage adéquat.

4. Assurez-vous que la ligne d'alimentation présente les mêmes caractéristiques électriques (tension, cycles et phase) que le moteur électrique.

5. Reportez-vous aux informations de charge de l'amplificateur sur l'étiquette des spécifications et utilisez un câblage de taille correcte. Veillez à tenir compte de la distance entre l'alimentation électrique et le compresseur.

6. Installez un dispositif de protection contre les surtensions entre l'alimentation et le moteur du compresseur.

7. Assurez-vous d'installer des disjoncteurs et des fusibles de taille appropriée.

8. L'appareil doit être correctement mis à la terre. NE PAS connecter le fil de terre à l'air ou aux lignes de refroidissement.

9. Si l'outil est équipé d'une fiche à trois broches, il doit être branché sur une prise électrique à trois broches. Ne retirez jamais la broche de mise en terre.

10. Évitez le contact du corps avec des surfaces de mises à la terre telles que les tuyaux, les radiateurs, les gammes et les réfrigérateurs. Il y a un risque accru de choc électrique si votre corps est la mise à la terre.

11. Pour réduire le risque de choc électrique ou de blessures, ne pas exposer l'outil à l'humidité. N'utilisez pas cet outil dans des endroits humides ou détrempés. Tenir hors de la pluie.

12. Ne pas abuser du cordon. N'utilisez jamais le cordon pour porter des outils ou retirer la fiche d'une prise de courant. Gardez le cordon hors de la chaleur, des arêtes vives ou des pièces mobiles. Vérifier pour endommager et remplacer les cordons endommagés immédiatement avant de vous connecter à l'alimentation électrique. Les câbles endommagés augmentent le risque de choc électrique.

13. Débranchez toujours l'outil de la source d'alimentation avant de procéder à des réglages, de l'entreposage, de l'entretien ou de la modification des accessoires. De telles mesures de sécurité préventives réduisent le risque de démarrage accidentel de l'outil.

14. Tenir à l'écart les produits inflammables. N'essayez pas d'utiliser cet outil à proximité de matériaux ou de combustibles inflammables. Le non-respect de la loi peut causer des blessures graves ou le décès.

15. Risque d'incendie ou d'explosion. Ne vaporisez pas de liquide inflammable dans une zone confinée. La zone de pulvérisation doit être bien ventilée. Ne pas fumer lors de la pulvérisation où des étincelles ou des flammes sont présentes. Gardez les compresseurs aussi loin que possible de la zone de pulvérisation.

Opération

Règles de sécurité

1. Assurez-vous que tous les opérateurs reçoivent une formation sur les produits, qu'ils lisent et comprennent toutes les instructions.

⚠ ATTENTION ***Conservez tous les matériaux inflammables, combustibles, toxiques et nocifs loin de la zone d'exploitation. Assurez-vous qu'il n'y a pas de chiffons, de déchets, de feuilles, de déchets ou d'autres matériaux combustibles dans le secteur d'exploitation. Tenir les extincteurs appropriés et à pleine charge à proximité lors de l'entretien et de l'utilisation du compresseur.***

2. NE JAMAIS autoriser les modifications de la structure ou des commandes du compresseur.

3. Assurez-vous que toutes les sources d'ignition sont loin des pièces électriques exposées.

4. Gardez toutes personnes à l'écart du compresseur pendant le démarrage et le fonctionnement.

5. NE JAMAIS utiliser le compresseur avec le couplage de ventilateur ou d'autres dispositifs de protection retirés.

6. NE PAS chahuter avec les tuyaux d'air, car des blessures graves ou même la mort peuvent en résulter.

7. Assurez-vous d'avoir une ventilation adéquate lors de l'utilisation du compresseur. Si des substances combustibles sont renversées, nettoyez-les immédiatement.

8. Lors de la vérification ou lors du remplissage des systèmes antigivre de la ligne d'air avec un composé antigel, éteignez le compresseur et laissez-le refroidir. Gardez les étincelles, les flammes et autres sources d'ignition et NE JAMAIS permettre de fumer à proximité.

9. Arrêtez le compresseur et débranchez l'alimentation si une condition dangereuse survient.

10. Portez un vêtement ajusté et confine les cheveux longs au compresseur. Gardez tout le corps pièces et vêtements loin des accouplements, du volant et des autres pièces mobiles de l'équipement

⚠ ATTENTION ***Gardez toutes les personnes éloignées de l'ouverture de décharge des tuyaux ou des outils ou d'autres points de décharge d'air comprimé. Si le compresseur est installé dans une zone fermée, veillez à évacuer la soupape de décharge en dehors ou dans une zone inoccupée.***

⚠ ATTENTION ***Assurez-vous toujours que l'alimentation principale est éteinte avant de toucher les parties mobiles du compresseur.***

11. Ne dépassez jamais la pression nominale de tout composant du système.

12. Protégez le matériel et les conduites d'air contre les dommages ou les perforations. Gardez le tuyau et le câble d'alimentation loin des objets tranchants, de l'humidité, des produits chimiques, de l'huile, etc.

13. Vérifiez l'état des tuyaux avant chaque utilisation. N'utilisez pas de tuyau endommagé. Si le tuyau est endommagé, remplacez-le immédiatement.

14. Lire et comprendre, de plus respecter toutes les étiquettes d'avertissement sur l'unité.

15. Vidange le réservoir d'humidité après chaque utilisation. Si le compresseur ne doit pas être utilisé pendant de longues périodes, laissez la soupape de vidange du réservoir ouverte pour permettre à l'humidité de s'écouler complètement du réservoir.

16. Ne pas manipuler la soupape de sécurité. La soupape de sécurité est réglée en usine pour votre modèle de compresseur à air. Tout ajustement de l'utilisateur à la soupape de sécurité annulera automatiquement la garantie.

17. Les compresseurs d'air chauffent pendant leur fonctionnement. NE JAMAIS toucher le moteur, le tuyau de décharge ou la pompe du compresseur en cours de fonctionnement.

18. Le compresseur s'allume et éteint automatiquement lorsque le pressostat est allumé.

19. Le pressostat d'air est réglé en usine pour une performance optimale de votre équipement. Ne tentez jamais de contourner ou d'enlever ce commutateur en cas d'endommagement grave de l'équipement ou des dommages corporels pourraient résulter d'une pression d'air excessive.

20. L'air comprimé de l'unité peut contenir du monoxyde de carbone. L'air produit n'est pas adapté à la respiration.

21. Toujours utiliser un appareil respiratoire lors de la pulvérisation de peinture ou de produits chimiques.

Précautions sur l'outil pneumatique

1. N'utilisez PAS d'outils pneumatiques inférieurs à la valeur maximale du compresseur. Sélectionner outils pneumatiques, tuyaux d'air, tuyaux, soupapes, filtres et autres accessoires en conséquence. NE PAS dépasser les pressions de fonctionnement sûres classées du fabricant pour ces articles.

2. Assurez-vous que tous les raccords de tuyaux sont correctement fixés afin d'éviter que les outils ou les extrémités des tuyaux ne soient déconnectés accidentellement.

3. Retirez les clés de réglage ou les clés avant de mettre l'outil sous tension. Une clé ou une clé à molette qui est attachée à une partie mobile du compresseur peut entraîner des blessures corporelles.

4. Gardez la zone de travail propre et bien éclairée. Les zones de travail encombrées ou obscures invitent des accidents.

5. Gardez les enfants éloignés. Tous les enfants doivent être éloignés de la zone de travail. Ne laissez jamais un enfant manipuler un outil sans surveillance stricte pour adultes.

6. Rangez les outils inactifs hors de la portée des enfants et des personnes non formées. Les outils peuvent être dangereux entre les mains d'utilisateurs non formés.

7. Ne faites fonctionner aucun outil si sous l'influence de l'alcool ou des drogues. Lisez les étiquettes d'avertissement sur les prescriptions pour déterminer si votre jugement ou vos réflexes sont altérés lors de la prise de médicaments. En cas de doute, n'essayez pas d'opérer.

8. Ne forcez pas l'outil. Utilisez l'outil approprié pour votre application. L'outil correct fera le travail mieux et plus sûr au taux pour lequel il a été conçu.

9. N'utilisez pas l'outil si l'interrupteur ne l'allume pas. Tout outil qui ne peut être contrôlé avec l'interrupteur est dangereux et doit être réparé.

10. Vérifiez les dommages. Vérifiez régulièrement votre compresseur. Si une pièce de l'outil est endommagée, il doit être soigneusement inspecté pour s'assurer qu'il peut effectuer correctement la fonction prévue. En cas de doute, la pièce doit être réparée. Référez-vous aux services d'un technicien qualifié. Consultez votre revendeur pour obtenir des conseils.

11. Maintenir les outils avec précaution. Gardez les outils clairs et propres. Les outils correctement entretenus, avec des arêtes tranchantes, sont moins susceptibles de se lier et sont plus faciles à contrôler.

Longueur totale de la rallonge électrique								
	Pieds	Metres	Pieds	Metres	Pieds	Metres	Pieds	Metres
Ampérage	25	8	50	15	100	30	125	40
3-10 amp	18 ga.		16 ga.		14 ga.		14 ga.	
10.1 - 12 amp	16 ga.		16 ga.		14 ga.		14 ga.	
12.1 - 16 amp	14 ga.		12 ga.		Non recommandé			
Utiliser uniquement des rallonges homologuées UL ou CSA								

Alimentation de la source

Exigences d'alimentation

Cet outil est conçu pour fonctionner sur une source d'alimentation en courant alternatif monophasé (AC) à 120 volts, 60 Hz correctement connectés avec un disjoncteur retardé de 15 ampères. Il est recommandé qu'un électricien qualifié vérifie la TENSION RÉELLE au réceptacle dans lequel l'outil sera branché et confirmer que la prise est correctement mise à la terre. L'utilisation de la taille du circuit appropriée peut éliminer le déclenchement du disjoncteur nuisible lors de l'utilisation de votre outil. Des performances incorrectes et/ou des dommages à l'outil se produiront si une puissance insuffisante ou excessive est exploitée.

⚠ AVERTISSEMENT ***NE PAS UTILISER CET OUTIL si la tension de la source d'alimentation ACTUAL est inférieure à 105 Volts AC ou supérieurs à 132 Volts AC.***

Instructions de mise à la terre

En cas de dysfonctionnement électrique ou de court-circuit, la mise à la terre réduit le risque de choc électrique. Le moteur de cette machine est câblé pour un fonctionnement monophasé de 120 V et est équipé d'un cordon à 3 conducteurs et d'une prise de mise à la terre à 3 broches pour une mise à la terre type réceptacle (B, fig. 2).
Ne retirez pas la 3e broche (broche de mise à la

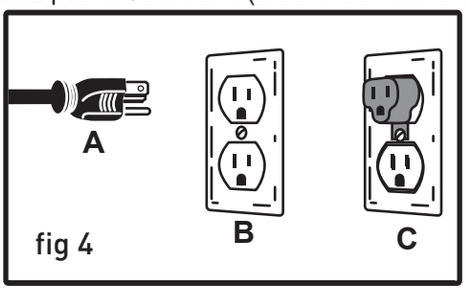

fig 4

terre) pour la faire entrer dans une prise murale ou une rallonge de 2 trous. Si une prise d'adaptateur est utilisée (C, fig. 2), elle doit être fixée à la vis métallique du réceptacle.

AVIS ***L'utilisation d'une prise d'adaptateur est illégale dans certaines régions, y compris au Canada. Vérifiez vos codes locaux. Si vous avez des doutes ou si la fiche fournie ne correspond pas à votre prise électrique, consultez un électricien qualifié avant de continuer.***

Raccordement à la source d'alimentation

Consultez un électricien qualifié pour l'installation correcte du récipient à la source d'alimentation. Cet outil doit avoir une mise à la terre pendant l'utilisation pour protéger l'opérateur contre les chocs électriques. Si vous ne savez pas si votre prise de courant est correctement mise à la terre, faites-la vérifier par un électricien qualifié. Assurez-vous que l'outil est éteint lorsque vous branchez le cordon d'alimentation à une source d'alimentation 120 ampères, 60 Hz, monophasée, 15 ampères.

Mise en route

Sortez votre compresseur de la boite. Avant d'utiliser votre compresseur, vérifiez-le contenu de la boîte pour vous assurer que vous disposez de tout ce dont vous aurez besoin. Articles inclus dans la boîte:

- Compresseur d'air
- 2 filtres à air
- 2 roues
- Mode d'emploi

AVIS ***Gardez l'emballage au cas où vous devriez renvoyer le compresseur pour l'entretien ou une réparation.***

Assemblage

AVIS ***Avant d'effectuer tout montage ou entretien, assurez-vous que le compresseur est éteint et débranché de la prise d'alimentation.***
Placez le compresseur sur un sol plat. Il est conçu pour fonctionner correctement à une inclinaison d'au plus de 15 degrés.

Installation du filtre à air

Le filtre à air doit être installé dans le côté supérieur gauche de la tête du moteur (en regardant de l'avant-vers l'arrière du compresseur d'air comme dans la position 7, fig. 1, ci-dessus).

1. Enfilez le filtre à air dans l'orifice de la tête du moteur situé sous le carénage en plastique.
2. Vissez soigneusement le filtre à air (fig. 2.7) dans la culasse en tournant le filtre à air dans le sens des aiguilles d'une montre, à la main

AVIS ***NE PAS serrer excessivement le filtre à air.***

3. Assurez-vous que la longueur courte du boyau flexible est insérée dans le trou du boîtier du filtre à air. Cela augmente les capacités de réduction de bruit de votre compresseur

Fonctionnement

Avant d'utiliser votre compresseur d'air:

- Inspectez pour voir si il y a des dommages avant d'utiliser le compresseur à air, assurez-vous que le réservoir d'air n'est pas endommagé, vérifiez que toutes les pièces ne soit endommagées et vérifiez que tous les tuyaux et les tuyaux sont bien connectés.
- N'utilisez pas le compresseur si des dommages sont détectés. En cas d'endommagement, demandez à un centre de service agréé d'inspecter et de tester le compresseur pour vous assurer qu'il fonctionne correctement.
- Tirez l'anneau de la soupape de sécurité avant chaque utilisation pour vous assurer que la vanne est fonctionnelle.
- En fonction de l'utilisation par CFM (pi3/min) des outils utilisés, votre nouveau compresseur peut être utilisé pour l'utilisation de pulvérisateurs, d'outils pneumatiques, de graisse pistolets, aérographes, pistolets de calfeutrage, abrasifs, gonflage des jouets et pneus en plastique, pulvérisation d'herbicides et d'insecticides, etc. Un ajustement correct du régulateur de pression d'air est nécessaire pour toutes ces opérations. Reportez-vous aux spécifications de pression d'air fournies avec l'outil que vous utilisez.

Présentation générale

Installation et localisation

Placez le compresseur dans un endroit propre, sec et bien ventilé. Le compresseur doit être placé à 12 ou 18 pouces (30 à 45 cm) des murs ou toute autre obstruction qui interférerait avec le flux d'air. Le compresseur doit être situé dans une zone contrôlée par la température entre 32 ° et 95 ° Fahrenheit (0 ° et 35 °C). Placez le compresseur sur une surface ferme et plane. Le compresseur est conçu avec des ailettes de dissipation de chaleur qui permettent un bon refroidissement. Gardez les ailettes (et toutes les autres pièces qui pourraient amasser de la poussière ou la saleté). Un compresseur propre fonctionne plus frais et offre un service plus long. Ne placez pas de chiffons, récipients ou autres matériaux sur le compresseur.

Raccordement à la source d'alimentation

Ce compresseur est conçu pour fonctionner sur une source d'alimentation à courant alternatif (AC) à 120 volts, 60 Hz, mise à la terre avec un fusible ou un disjoncteur fusible à 20 ampères. Il est recommandé qu'un électricien qualifié vérifie la TENSION RÉELLE au réceptacle dans lequel l'appareil sera branché et confirmer que la prise utilise un fusible adéquat et mise à la terre. L'utilisation de la taille du circuit appropriée peut éliminer le déclenchement du disjoncteur nuisible lors de l'utilisation de votre compresseur d'air.

Cordons d'extension

- Pour une performance optimale du compresseur à air, une rallonge ne doit pas être utilisée, sauf si nécessaire.
- Si vous devez choisir entre un cordon d'extension électrique et un tuyau d'air plus long, choisissez tuyau d'air plus long. C'est bien mieux pour la vie du compresseur. Si nécessaire, il faut prendre soin de sélectionner un cordon d'extension approprié pour l'utilisation avec votre compresseur à air spécifique.
- Utilisez une extension de gros calibre, car un cordon trop petit ou très long peut provoquer une chute de tension et entraîner une perte de puissance dans le compresseur et une surchauffe. Sélectionnez une rallonge correctement mise à la terre qui s'accouple directement avec la prise de courant et le cordon d'alimentation du compresseur sans utiliser d'adaptateurs. Assurez-vous que la rallonge est correctement câblée et en bon état électrique.
- La longueur maximale du cordon d'extension doit être de 15 mètres (50 pieds). La taille minimale du fil de rallonge doit être calibrée 12.

Fixation d'un tuyau d'air

Votre compresseur à air est fourni avec un coupleur d'air de 1/4 "(fig. 3). Avec un coupleur d'air installé en usine, votre compresseur est prêt à accepter des tuyaux d'air équipés de connecteurs d'air mâle 1/4" (fig. 4).

AVIS ***Utiliser uniquement des tuyaux d'air évalués pour une utilisation avec une pression d'air de 125 psi ou plus haute.***

Pour installer un tuyau d'air équipé d'un connecteur mâle de 1/4 "(fig. 5):

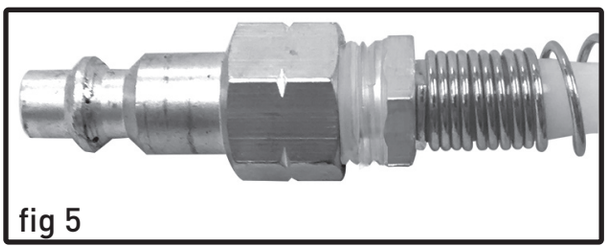

fig 5

1. Appuyez simplement sur le "connecteur" ou "brancher" dans le raccord (fig. 6) et s'engage automatiquement.

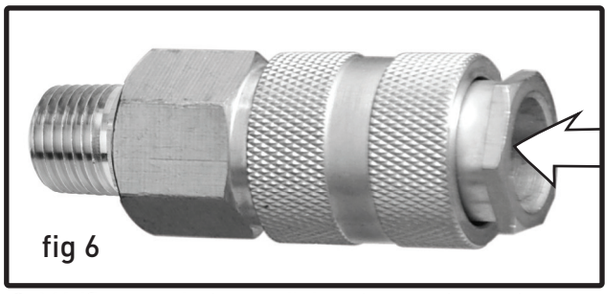

fig 6

2. Vérifiez que le tuyau d'air est correctement branché au coupleur d'air en tirant sur le tuyau d'air.

Soupape de vidange

1. Assurez-vous que la soupape de vidange est fermée (fig. 7.0) et non en position ouverte (fig. 7.1).

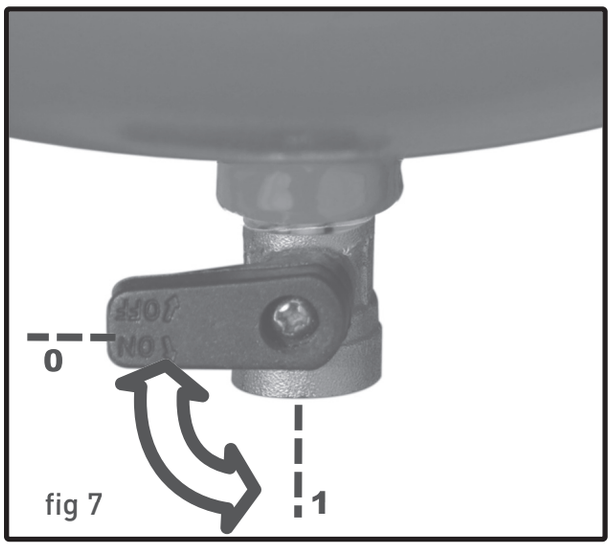

fig 7

Interrupteur de pression

2. Vérifiez que le pressostat est orienté vers le haut, en position OFF (fig. 8.0).
3. Assurez-vous que l'alimentation électrique que

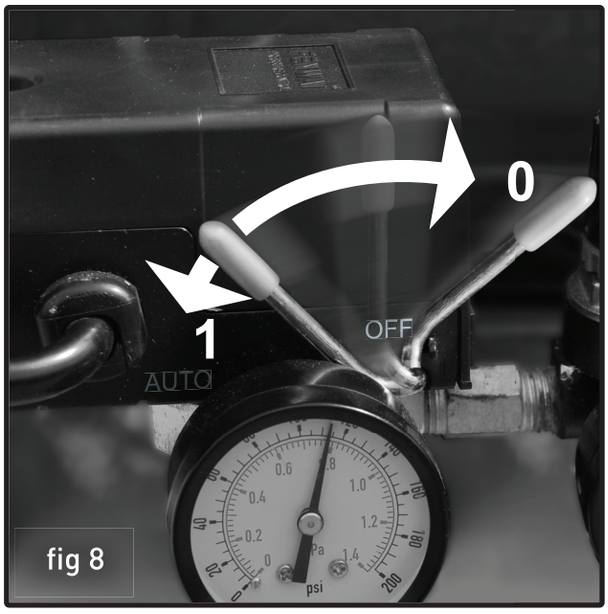

fig 8

vous allez utiliser fonctionne normalement.

4. Insérez le cordon d'alimentation dans la prise d'alimentation.
5. Mettez le pressostat sous tension, déplacez le levier vers la position AUTO (fig. 8.1).
6. Sur la jauge de pression du réservoir, vous pouvez regarder la construction de pression dans le réservoir jusqu'à ce que la pompe s'arrête à la pression de mise en usine, d'environ 115 à 120 psi.
7. La première fois que vous utilisez votre compresseur et périodiquement, vérifiez s'il y a des fuites d'air. Si la jauge indique que la pression descend dans le réservoir ou que vous entendez des fuites, vous pouvez appliquer de l'eau savonneuse à tous les joints de la tuyauterie de transport de l'air. Serrez ces joints si des bulles se forment.

Réglage de la pression d'air

Votre compresseur à air est alimenté par un régulateur de pression d'air. Ce régulateur ajuste la pression d'air fournie au tuyau.

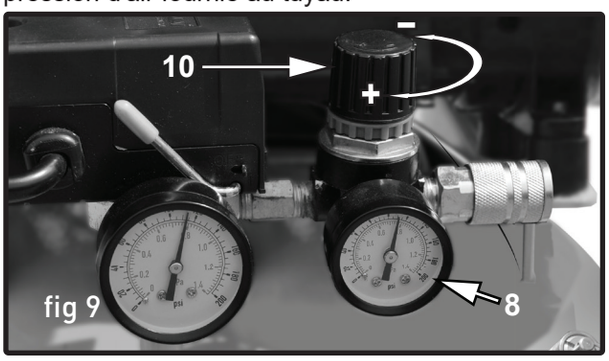

fig 9

- Pour augmenter la pression d'air, tourner le bouton du régulateur d'air (fig. 9.10) dans le sens des aiguilles d'une montre.
- Pour diminuer la pression d'air, tournez le bouton du régulateur d'air dans le sens inverse des aiguilles d'une montre.
- Utilisez le manomètre de sortie (fig. 9.8) pour voir la pression résultante.

Arrêt de votre compresseur

1. Déplacez le pressostat dans le sens des aiguilles d'une montre jusqu'à la position OFF (fig. 6.0).
2. Débranchez le compresseur de la puissance électrique.
3. Si vous ne vidangez pas le réservoir, réduisez la pression du réservoir dans le tuyau d'air.
4. Vidanger le réservoir en ouvrant lentement le robinet de vidange (fig. 5.1). Placez un bassin de prise sous la soupape pour protéger la surface contre les dommages causés par l'eau.

Démarrage par temps froid

Les températures de démarrage à froid sous le point de congélation (32° F / 0°C) font que les pièces métalliques de votre compresseur se contractent et cela rend le démarrage plus difficile. Pour aider le compresseur à démarrer par temps froid, suivez ces conseils:

1. Essayez de conserver le compresseur d'air à des températures supérieures à 0 °C (32 ° F).
2. Ouvrez la soupape de vidange du réservoir d'air et relâchez toute la pression d'air du réservoir d'air avant de commencer par temps froid. (Une fois l'air dégagé du réservoir d'air, fermez le robinet de vidange.)
3. Tirez la bague sur la soupape de sécurité avant chaque utilisation pour vous assurer que la vanne est fonctionnelle.
4. Branchez le compresseur d'air directement dans une prise électrique de 120 volts. N'utilisez pas une rallonge lorsque vous démarrez votre compresseur par temps froid.

Entretien

Quotidiennement

- Avant chaque utilisation,
  1. Vérifiez tout bruit ou vibration inhabituels.
  2. Assurez-vous que tous les écrous et boulons sont serrés.
- Après chaque utilisation, égoutter la condensation du réservoir d'air.

Mensuel

- Inspectez le système d'air pour les fuites en appliquant de l'eau savonneuse à tous les joints. Serrez ces joints si des fuites sont détectées.

Entreposage

Lors de l'entreposage de votre compresseur:

1. Assurez-vous que l'appareil est éteint.
2. Débranchez-le de la source d'alimentation.
3. Tournez le régulateur pour régler la pression de sortie à zéro.
4. Relâchez la pression d'air de tous les tuyaux et réservoir (s) d'air.
5. Vidanger toute l'humidité des réservoirs d'air.
6. Fermez complètement les soupapes de vidange.
7. Protégez le cordon électrique et les tuyaux d'air contre les dommages (par exemple, sur le passage ou l'entraînement). Enroulez tous les câbles et les flexibles autour du compresseur d'air (refroidi).
8. Placez le compresseur d'air dans un endroit frais, sec, sûr et à l'intérieur.

Dépannage

Inspectez toujours le compresseur avant utilisation et assurez-vous qu'il est en bon état de fonctionnement. Assurez-vous que toutes les bouches d'aération sont nettoyées . Vérifiez le câble d'alimentation pour s'assurer qu'il est intact et exempt de fissures, de fils nuisibles, etc. Évitez d'utiliser des solvants lors du nettoyage de pièces en plastique, la plupart des plastiques sont sensibles aux dommages causés par les différents types de solvants commerciaux.

Problème	Cause possible	Action corrective
Le compresseur ne démarre pas	1. Fusible brulé ou disjoncteur déclenché	1. Remplacer ou réinitialiser le fusible / disjoncteur
	2. Branchements électriques	2. Vérifier les connexions de câblage
Pression basse	1. Filtre à air restreint	1. Remplacer le filtre à air
	2. Soupape antiretour défectueuse	2. Remplacer le soupape antiretour
	3. Fuite d'air dans la soupape de sécurité	3. Vérifier la soupape en tirant sur la bague. Si condition persiste, changer la soupape
Soupape de sécurité	Pressostat défectueux	Remplacer le pressostat
La pression dans le réservoir tombe	Fuites d'air aux joints	1. Permettre au compresseur de bâtir la pression dans le réservoir, à la pression maximale si possible. Pulvériser de l'eau savonneuse sur toutes les connexions d'air et chercher des bulles. Serrez les connexions qui fuient. Ne pas trop serrer. 2. Si le problème persiste, contactez le service à la clientèle pour obtenir d'autres conseils.
La soupape de décharge fuit lorsque la pompe ne fonctionne pas	Le joint de soupape de décharge est défectueux	Laissez s'échapper l'air dans le réservoir jusqu'à ce que toute la pression soit relâchée. Retirez la fiche de la soupape du déchargeur et nettoyez le joint de soupape. Si endommagé, remplacez le joint et réinstallez.
Le compresseur s'est arrêté et ne veux pas repartir	1. Le protecteur de surcharge thermique s'est engagé en raison de la surchauffe du moteur	1. Vérifiez que la tension fournie principale correspond aux spécifications du compresseur. Un cordon de rallonge inadéquat (trop petit (Calibre 14 ou 16) ou trop long) peut provoquer une surchauffe due à une chute de tension. Une utilisation excessive (plus d'une heure en continu) peut provoquer une surchauffe du moteur. Laissez le moteur refroidir.
	2. Enroulement du moteur serait brulé	2. Contacter le service à la clientèle.
Le moteur ne démarre pas et fait un bourdonnement	Condensateur défectueux	Contacter le service à la clientèle.
Le moteur ne démarre pas ou démarre lentement	Alimentation électrique, basse tension au moteur	Vérifiez que la tension fournie principale correspond aux spécifications du compresseur. Un cordon de rallonge inadéquat (trop mince ou trop long) peut provoquer une surchauffe due à une chute de tension. Vérifiez la qualité de l'alimentation au point de vente.
Le compresseur fonctionne de manière bruyante et des sons métalliques sont entendus. Le compresseur ne monte pas à la pression maximale	Joint d'étanchéité ou soupape endommagée	Arrêtez le compresseur et contactez le support à la clientèle.

Problème	Cause possible	Action corrective
Le compresseur ne fournit pas autant d'air que lorsqu'il était neuf et/ou s'arrête après une période de temps beaucoup plus courte	1. Le réservoir a une capacité réduite en raison de la rétention d'eau 2. Le pressostat est hors réglage	1. Ouvrir le robinet de vidange pour libérer de l'eau. 2. Contactez le support à la clientèle
L'unité de pompe ne s'arrête pas lorsque le réservoir atteint la pression de travail maximale	Interrupteur défectueux ou pression hors réglage	Arrêtez immédiatement le compresseur (risque d'explosion) et contactez le support à la clientèle.

Liste de pièces

Nº.	Description	Qté.
1	Couvercle-filtre	2
2	Élément filtrant	2
3	Boîtier du filtre	2
4	Joint torique	4
5	Joint d'étanchéité	12
6	Tuyau	2
7	Boulon	12
8	Tête de cylindre	2
9	Joint en caoutchouc	2
10	Vis	2
11	Bloc de limitation	2
12	Plaque de soupape	2
13	Disque de soupape	2
14	Plaque de soupape	2
15	Butoir	2
16	Vis	2
17	Joint torique	2
18	Cylindre	2
19	Vis	2
20	Plaque de pression	2
21	Segment de piston	2
22	Bielle	2
23	Roulement	2
24	Vis d'assemblage Allen	2
25	Cartier d'huile	2
26	Bague	1
27	Condensateur	1
28	Boulon	4
29	Rondelle à ressort	4
30	Couvercle du ventilateur	2
31	Vis autotaraudeuse	4
32	Ventilateur	2
33	Ressort extérieur	2
34	Coude de vilebrequin	2
35	Stator	1
36	Rotor	1
37	Roulement	2
38	Ressort extérieur	2

Nº.	Description	Qté.
39	Entretoise	2
40	Couvercle de tête en plastique	2
41	Couvercle du condensateur	1
42	Manche de poignée	1
43	Coude	1
44	Poignée	1
45	Tuyau	1
46	Bague de compression	2
47	Écrou	1
48	Pressostat	1
49	Écrou	1
50	Serre-câble	2
51	Cordon d'alimentation	1
52	Manche de poignée	1
53	Écrou	1
54	Manomètre	1
55	Soupape de pression	1
56	Coupleur à connexion rapide 1/4 po	1
57	Boulon d'essieu	2
58	Roue	2
59	Rondelle	2
60	Écrou	2
61	Rondelle	2
62	Patte	2
63	Boulon	2
64	Soupape de vidange	1
65	Soupape antiretour	1
66	Soupape de sécurité	1
67	Entretoise à absorption des chocs	4
68	Écrou	4
69	Boulon	2
70	Réservoir d'air	1
71	Tuyau d'échappement	2
72	Boulon	2
73	Rondelle	2
74	Bride de protection thermique	2
75	Vis de protection thermique	4

Dessin schématique

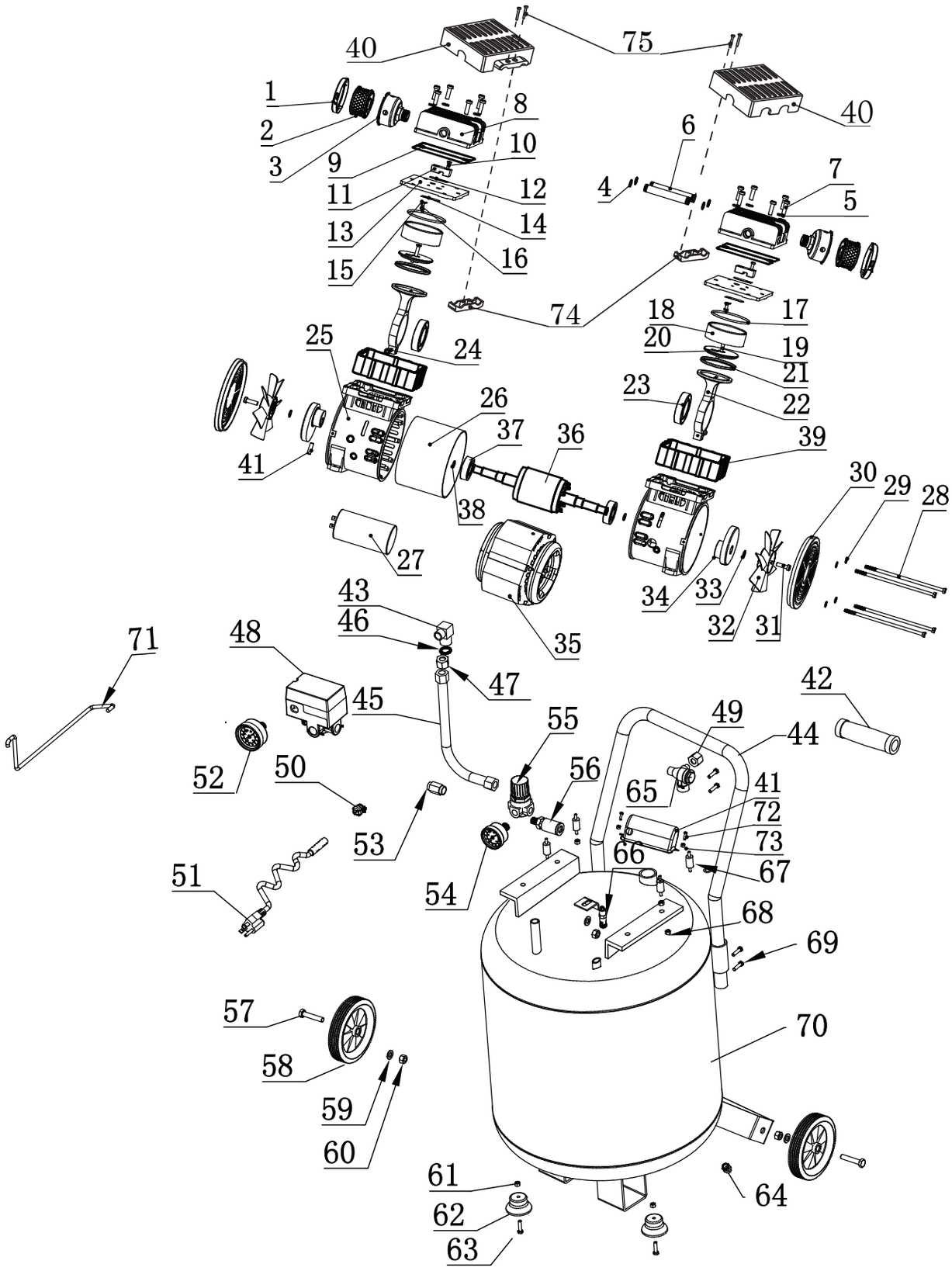

Déclaration de garantie

HULK met tout en œuvre pour s'assurer que ce produit répond à des normes de qualité et de durabilité élevées. HULK garantit au consommateur une garantie limitée de 2 ans à compter de la date à laquelle le produit a été achetée chez le détaillant et que chaque produit est exempt de défauts de matériaux. La garantie ne s'applique pas aux défauts causés directement ou indirectement par une mauvaise utilisation, un abus, une négligence ou des accidents, des réparations ou des modifications et le manque de maintenance. HULK ne sera pas responsable du décès, des blessures à des personnes ou des biens ou pour des dommages accessoires, spéciaux ou consécutifs résultant de l'utilisation de nos produits. Pour profiter de cette garantie, la partie fabricant doit être retournée pour examen par le détaillant. Des frais d'expédition et de manutention peuvent s'appliquer. Si un défaut est détecté, HULK réparera ou remplacera le produit.