DXCMSAC426

PARTS DRAWING
DESSIN DES PIÈCES
ESQUEMA DE LA PIEZAS

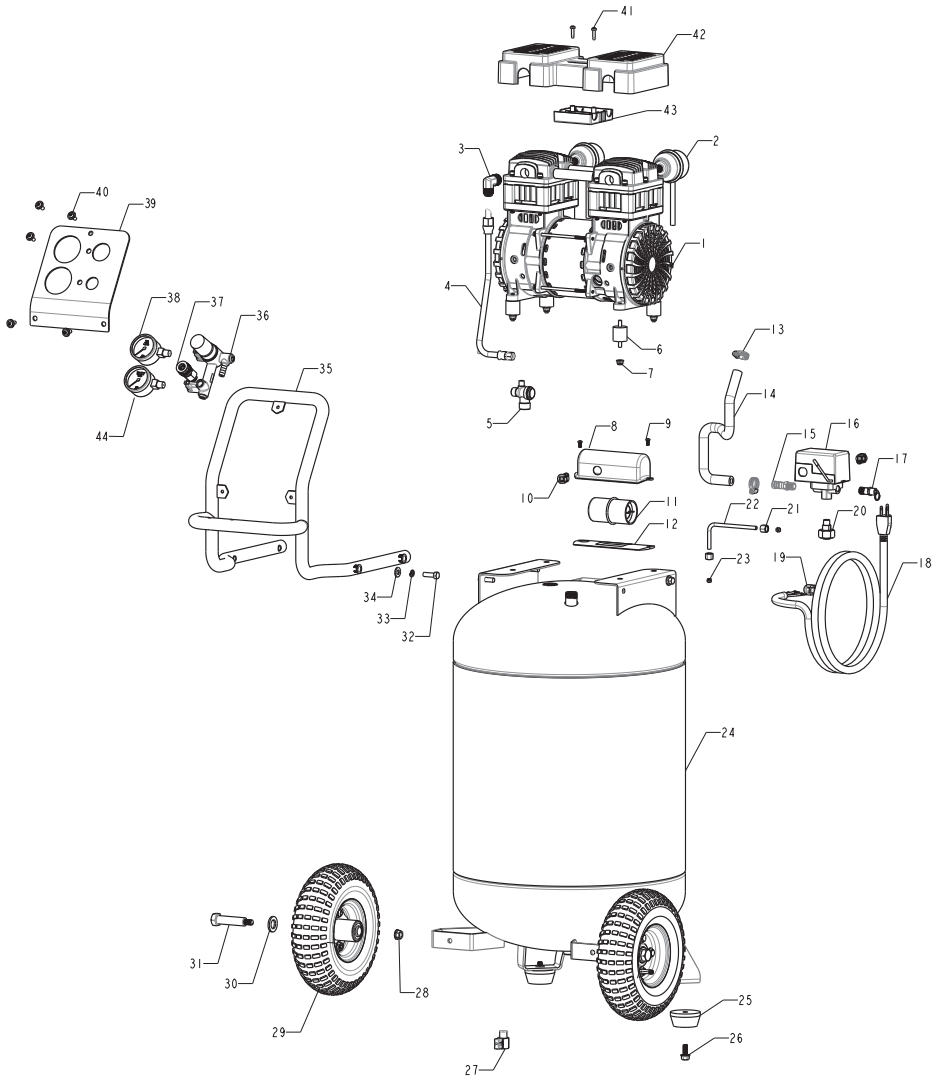

PARTS LIST

REF. NO	PART NO.	KIT NO.	DESCRIPTION	QTY
1	E111986		Pump / Motor Assembly	1
2	E112321		Air Filter	2
3	E108321		Elbow 1/2 MNPT x 9/16 UNEF Comp	1
4	E111990		Outlet Tube Braided SS	1
5	E101208		Check Valve	1
6	E111988		Cushion Pad	4
7			Nut M6	4
8	E110785		Capacitor Cover	1
9			SCREW 1/4 - 20 X .75	2
10	E101800		Strain Relief	2
11	E110786		Capacitor 150uF	1
12	E113451		Rubber Gasket	1
13			Hose Clamp .250ID	2
14	E112985		Hose .25ID X 14 BLK Rubber	1
15			Barbed Hose Fitting 1/2" Hose x 1/4 NPT	1
16	E102756		Pressure Switch 150PSI	1
17	E102612		Safety Valve	1
18	E101340		Power Cord	1
19	E101802		Strain Relief	1
20	E109688		Stand Pipe w/ Nipple / Nut Assy	1
21		2	Nut 1/4	2
22		2	Pressure Relief Tube	1
23		2	Ferrule 1/4	2
24			Tank, Assy, 26 Gallon	1
25	E100240		Isolator, Foot (60mmDia X 28mm Tall)	2
26			Screw, HH M8 X 1.25 Self Tap	2
27	E107047		Drain Valve	1
28		1	Nut, Nylon M10 X 1.5	2
29	E110945	1	Wheel 10" Pneumatic	2
30		1	Washer, Flat 8mm X 19 mm	2
31		1	Bolt Shoulder M10 x 1.5 x 76	2
32			Screw, SHC M8 x 1.25 x 16 mm (ZDC Plate)	4
33			Washer, Lock 8 mm	4
34			Washer, Flat 8mm X 19 mm	4
35		4	Frame	1
36	E110956		Assy, Manifold / Regulator	1
37	E102822		Quick Connect	1
38	E110954		Gauge, Tank 50 mm 0-300 PSI	1
39		4	Panel Manifold	1
40		4	Screw, Pan HD Washer M6 X 1 X16 mm	5
41		3	Plastite Screw #10-14x19 mm T20	2
42		3	Shroud Upper	1
43		3	Shroud Lower	1
44	E110953		Gauge, Regulator 50 mm 0-200 PSI	1

Kit numbers, descriptions, and included components are listed below:

KIT NO.	PART NO.	KIT NAME	REF NO.
1	E114072	Kit, Wheel (replaces one wheel assy.)	28-31
2	E111958	Pressure Relief Tube Kit	21-23
3	E113012	Assembly Shroud	41-43
4	E113495	Assembly Handle Kit	35, 39, 40

NOTE: Any part number field without a number listed is not available.

LISTE DES PIÈCES

REF. No.	PART No.	KIT No.	DESCRIPTON	QTÉ
1	E111986		Assemblage du Moteur/de la Pompe	1
2	E112321		Assemblage, filtre à air	2
3	E108321		Coude - 1/2 po MNPT x 9/16 po UNEF, compression	1
4	E111990		Tube de sortie tressé SS	1
5	E101208		Clapet non-retour	1
6	E111988		Amortisseur	1
7			Écrou hex à épaulement M6 x 1, garniture en nylon	4
8	E110785		Condensateur, couvercle	4
9			Vis autotaraudeuse M4	2
10	E101800		Protecteur	2
11	E110786		Condensateur, 150uF	1
12	E113451		Joint, caoutchouc	1
13			Collier de serrage . .250 Dia	2
14	E112985		Tuya .25 Diam. Int. X 14 Noir, Caoutchouc	1
15			Raccord de tuyau cannelé 1/2 "tuyau x 1/4 NPT	1
16	E102756		Manocontacteur 150 PSI	1
17	E102612		Soupape, Sécurité	1
18	E101340		Cordon électrique	1
19	E101802		Protecteur	1
20	E109688		Support à tuyaux avec assemblage écrou/embout fileté	1
21		2	Écrou 1/4	2
22		2	Tube, surpression	1
23		2	Virole Bague 1/4	2
24			Assemblage Soudé, Réservoir Vertical 98,4 Litres	1
25	E100240		Pied, Isolant (60 Mm Diam X 28 Mm Haut.)	2
26			Vis A Tole, Hh M8 X 1.25	2
27	E107047		Soupape de drainage	1
28		1	Contre-Ecrou, Hex, Insertion Nylon M10 X 1.5	2
29	E110945	1	Roue Pneumatique 25,4cm	2
30		1	Rondelle, Plate 8 Mm X 19 mm	2
31		1	Boulon A Epaulement M10 X 1.5 X 76	2
32			Vis, Shc M8 X 1.25, 16 mm (Plaquée Zinc)	4
33			Rondelle, Frein 8 mm	4
34			Rondelle, Plate 8 Mm X 19 mm	4
35		4	Cadre	1
36	E110956		Raccord, connexion rapide	1
37	E102822		Acoplamiento, Conexión rápida	1
38	E110954		Manomètre 50 mm, 0-300 PSI	1
39		4	Panneau – collecteur	1
40		4	Rondelle à tête cylindrique à visser, M6 X 1 X 16 mm	5
41		3	Vis plastite #10-14 x 19 mm T20	2
42		3	Boîtier supérieur	1
43		3	Boîtier inférieur	1
44	E110953		Manomètre 50 mm, 0-200 PSI	1

Les numeros et descriptions de trousses et les composants inclus sont enu-meres plus bas :

KIT No.	PART No.	NOM DE L'ENSEMBLE	REF No.
1	E114072	Trousse, roue (remplace l'assemblage d'une roue)	28-31
2	E111958	Trousse, tube, surpression, 1/4 po, cuivre	21-23
3	E113012	Assemblage Boîtie	42-44
4	E113495	Assemblage Manipuler Trousse	35, 39, 40

Remarque : tout champ de numero de pieces sans numero n'est pas dis-ponible.

LISTA DE PIEZAS

REF. NO	PART NO.	KIT NO.	DESCRIPCION	QTY
1	E111986		Ensamblaje de bomba/motor	1
2	E112321		Conjunto, filtro de aire	2
3	E108321		Codo - 1/2 pulg. MNPT x 9/16 pulg. UNEF, compresión	1
4	E111990		Tubo de salida trenzado SS	1
5	E101208		Válvula de retención	1
6	E111988		Amortiguador	1
7			Tuerca hex de resalto M6 x 1 guarnición de nilón	4
8	E110785		Condensador, tapa	4
9			Tornillo autorroscante M4	2
10	E101800		Protector 14/3 SJT	2
11	E110786		Condensador, 150uF	1
12	E113451		Junta, caucho	1
13			Mang .250 Diám	1
14	E112985		Manguera .25 Diàm. Int. X 14 Negro Caucho	2
15			Conexión de manguera de púas 1/2 "manguera x 1/4 NPT	2
16	E102756		Interruptor de presión 150 PSI	1
17	E102612		Válvula, Seguridad	1
18	E101340		Cordón eléctrico	1
19	E101802		Protector	1
20	E109688		Tubo montante – conj. boquilla enros./ tuerca	1
21		2	Tuerca 1/4	2
22		2	Tubo - alivio de presión	1
23		2	Casquillo 1/4	2
24			Conjunto de tanque 26 galones	1
25	E100240		Pie, aislante (60 mm diám. X 28 mm alt.)	2
26			Tornillo autorroscante, hh m8 x 1.25	2
27	E107047		Válvula de drenaje	2
28		1	Tuerca Nylok M10 X 1.25	2
29	E110945	1	Rueda, 10” (254 mm) Neumático	2
30		1	Arandela, plana 30 mm x 17 mm	2
31		1	Perno de resalto M10 X 1.5 X 76 mm	4
32			Tornillo con cabeza redonda, m6 x 1.0 X 10 mm	4
33			Arandela, Freno 8 mm	4
34			Arandela, plana 8 mm x 19 mm	1
35		4	Marco	1
36	E110956		Conjunto - colector/ regulador	1
37	E102822		Acoplamiento, Conexión rápida	1
38	E110954		Manómetro 50 mm, 0-300 PSI	1
39		4	Panel – colector	1
40		4	Tornillo autorroscante,m6 X 1 X 16mm	2
41		3	Tornillo plastite #10-14 x 19 mm T20	1
42		3	Caja superior	4
43		3	Caja inferior	2
38	E110953		Manómetro 50 mm, 0-200 PSI	1

Los números y descripciones de los juegos y los componentes incluidos se describen a continuación:

KIT NO.	PART NO.	NOMBRE DEL KIT	REF NO.
1	E114072	Kit de rueda	28-31
2	E111958	Juego, tubo, alivio de presión, 1/4 pulg., Cobre	21-23
3	E113012	Conjunto Caja	42-44
4	E113495	Kit Conjunto Manejar	35, 39, 40

NOTA: cualquier campo para los números de piezas sin número, no está dis-ponible.